1	2	3	4	5	6	7	8	9	10

Joker MT

2-3 1-1 elektro

Deckblatt cover page					EL2002141			eloma GmbH Otto-Hahn-Str. 10 D-82216 Maisach	2-3 1-1 elektro 200-230V; 380-440V	Blatt
					erstellt am	06.08.2014	tnäther			
	b		05.03.2015	tnäther	Freigabe	05.02.2015	tjust	eloma	Joker MT	1/18
	Rev	Änderungsnr.	Datum	Name		Datum	Name			

1	2	3	4	5	6	7	8	9	10

Revision	Erstellt am	Erstellt von	Beschreibung
a	06.08.2014	tnäther	
b	05.03.2015	tnäther	sous vide

Unterlagensatzrevisionen					EL2002141			eloma GmbH Otto-Hahn-Str. 10 D-82216 Maisach	2-3 1-1 elektro 200-230V; 380-440V	Blatt
					erstellt am	06.08.2014	tnäther			
	b		05.03.2015	tnäther	Freigabe	05.02.2015	tjust	eloma	Joker MT	2 / 18
	Rev	Änderungsnr.	Datum	Name		Datum	Name			

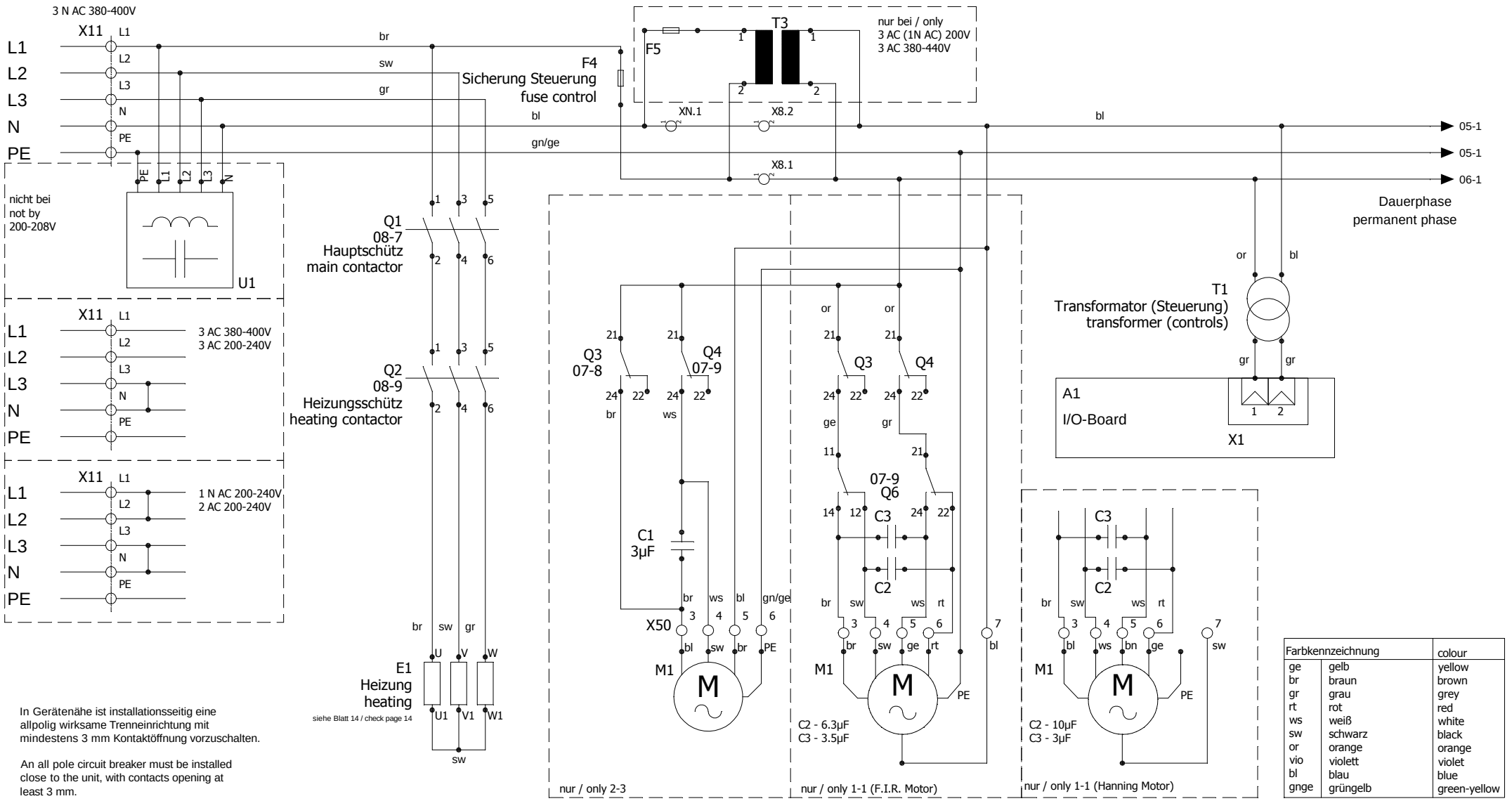

In Gerätenähe ist installationsseitig eine allpolig wirksame Trenneinrichtung mit mindestens 3 mm Kontaktöffnung vorzuschalten.

An all pole circuit breaker must be installed close to the unit, with contacts opening at least 3 mm.

Farbkennzeichnung		colour
ge	gelb	yellow
br	braun	brown
gr	grau	grey
rt	rot	red
ws	weiß	white
sw	schwarz	black
or	orange	orange
vio	violett	violet
bl	blau	blue
gnge	grüngelb	green-yellow

Einspeisung
power supply

EL2002141

Rev	Änderungsnr.	Datum	Name		Datum	Name
b		05.03.2015	tnäther	Freigabe	05.02.2015	tjust
				erstellt am	06.08.2014	tnäther

eloma GmbH
Otto-Hahn-Str. 10
D-82216 Maisach

2-3 1-1 elektro
200-230V; 380-440V

Joker MT

Blatt 3/18

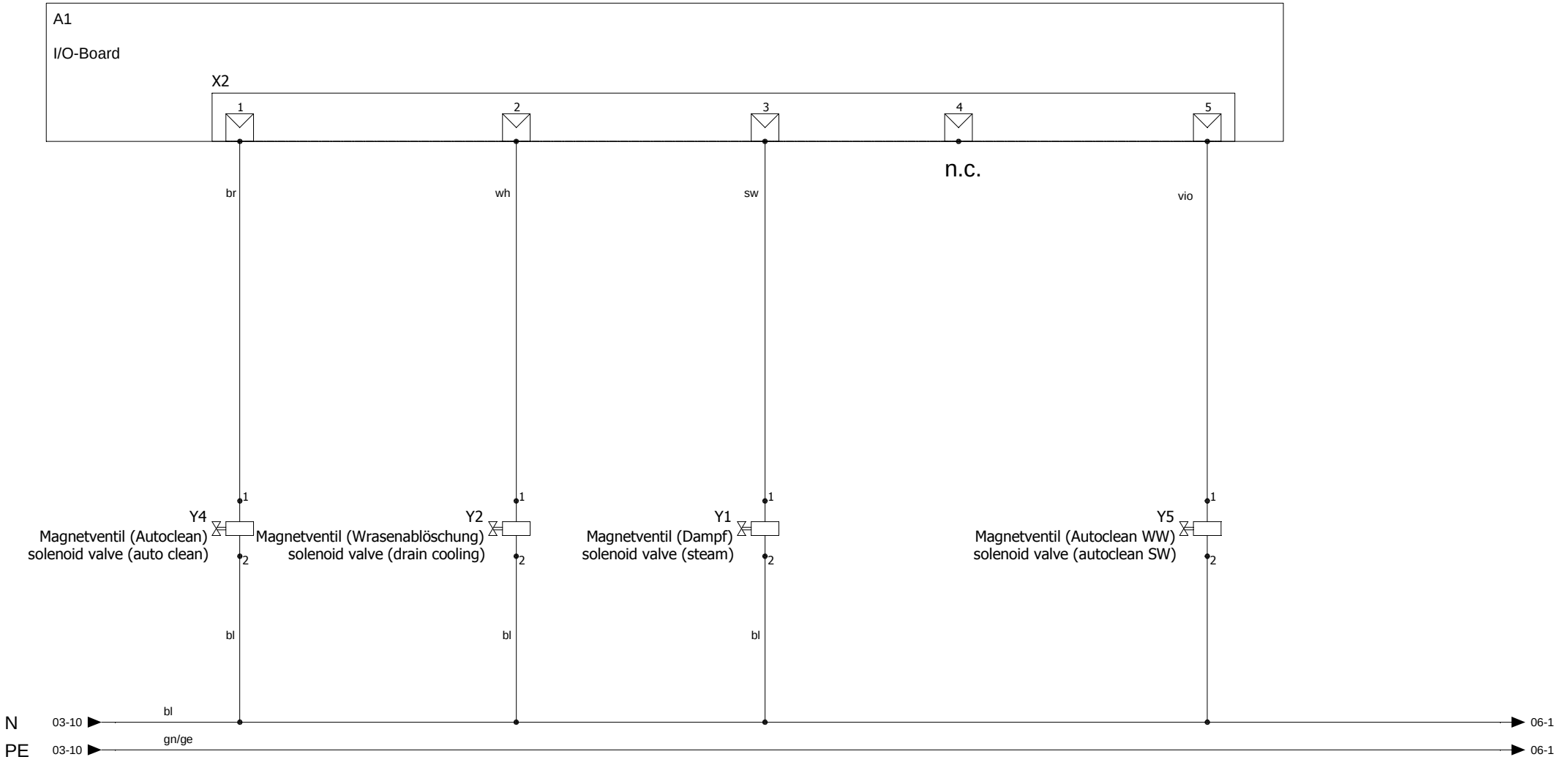

230V Aktoren a 230V actuators a Wasserbaugruppe					EL2002141			eloma GmbH Otto-Hahn-Str. 10 D-82216 Maisach	2-3 1-1 elektro 200-230V; 380-440V	Blatt
					erstellt am	06.08.2014	tnäther			
	b		05.03.2015	tnäther	Freigabe	05.02.2015	tjust	eloma	Joker MT	5/18
	Rev	Änderungsnr.	Datum	Name		Datum	Name			

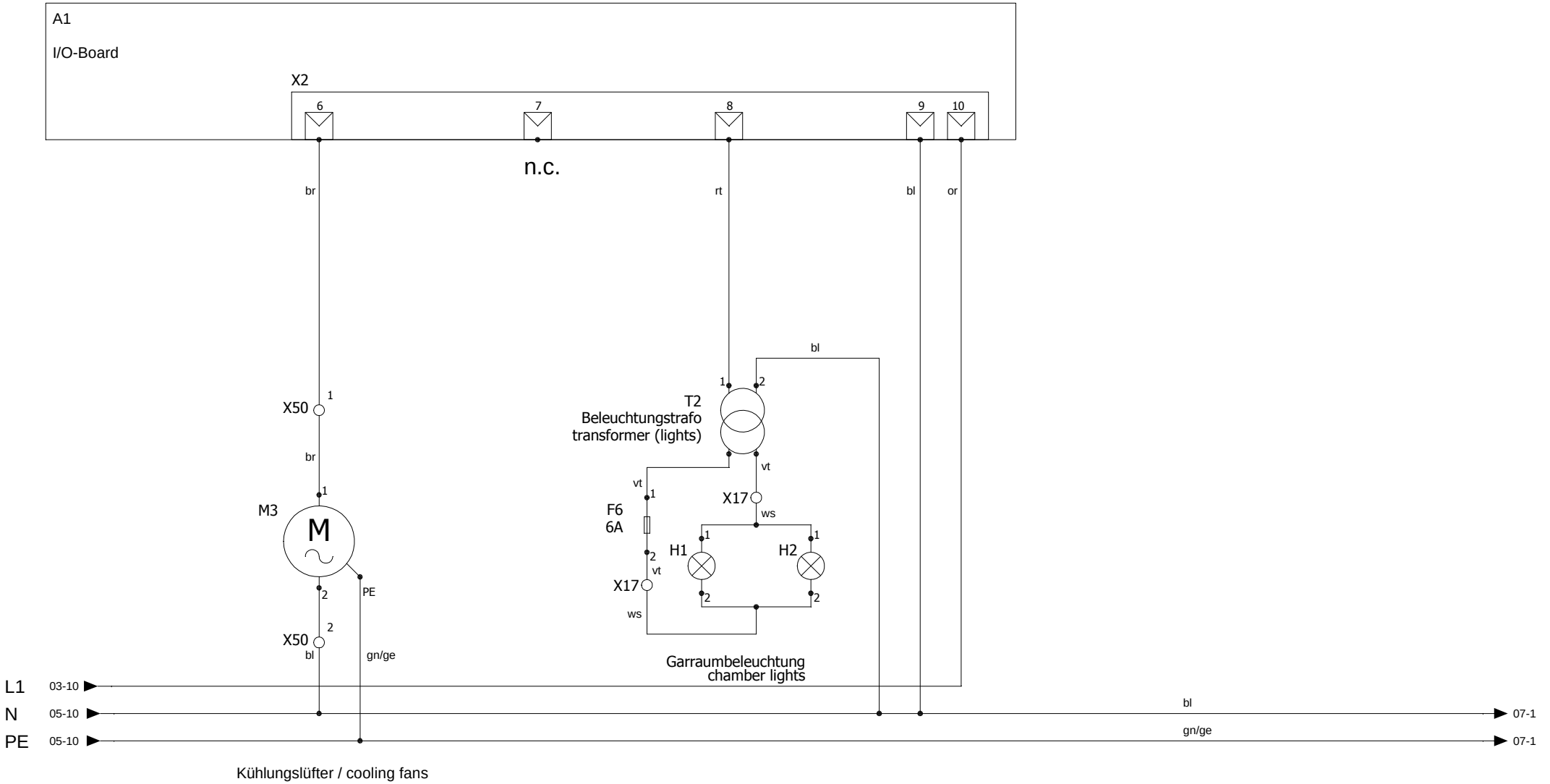

230V Aktoren b 230V actuators b Lüfter, Beleuchtung					EL2002141			eloma GmbH Otto-Hahn-Str. 10 D-82216 Maisach	2-3 1-1 elektro 200-230V; 380-440V	Blatt
					erstellt am	06.08.2014	tnäther			
	b		05.03.2015	tnäther	Freigabe	05.02.2015	tjust	eloma	Joker MT	6/18
	Rev	Änderungsnr.	Datum	Name		Datum	Name			

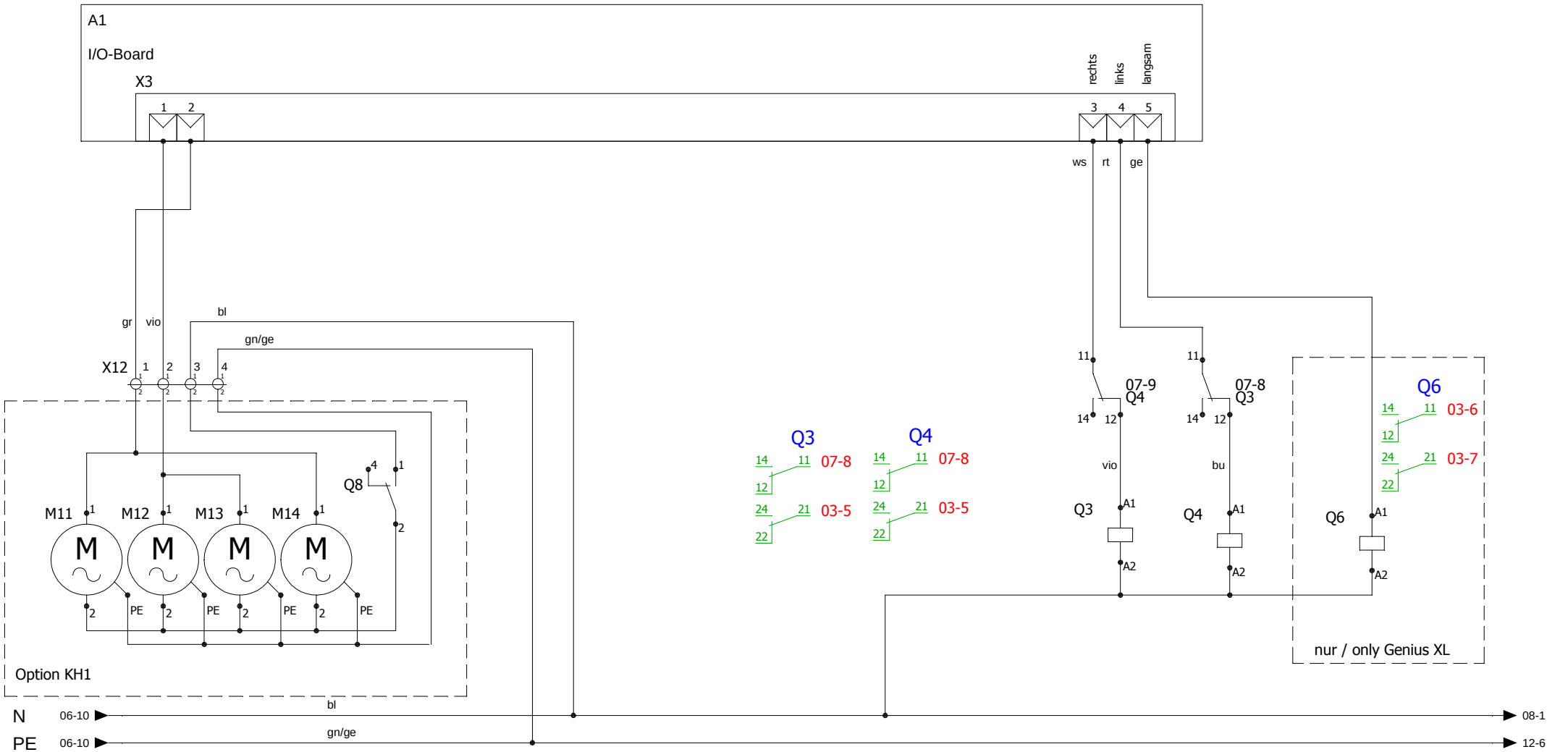

230V Aktoren c 230V actuators c					EL2002141			eloma GmbH Otto-Hahn-Str. 10 D-82216 Maisach	2-3 1-1 elektro 200-230V; 380-440V	Blatt
					erstellt am	06.08.2014	tnäther			
	b		05.03.2015	tnäther	Freigabe	05.02.2015	tjust	eloma	Joker MT	7/18
	Rev	Änderungsnr.	Datum	Name		Datum	Name			

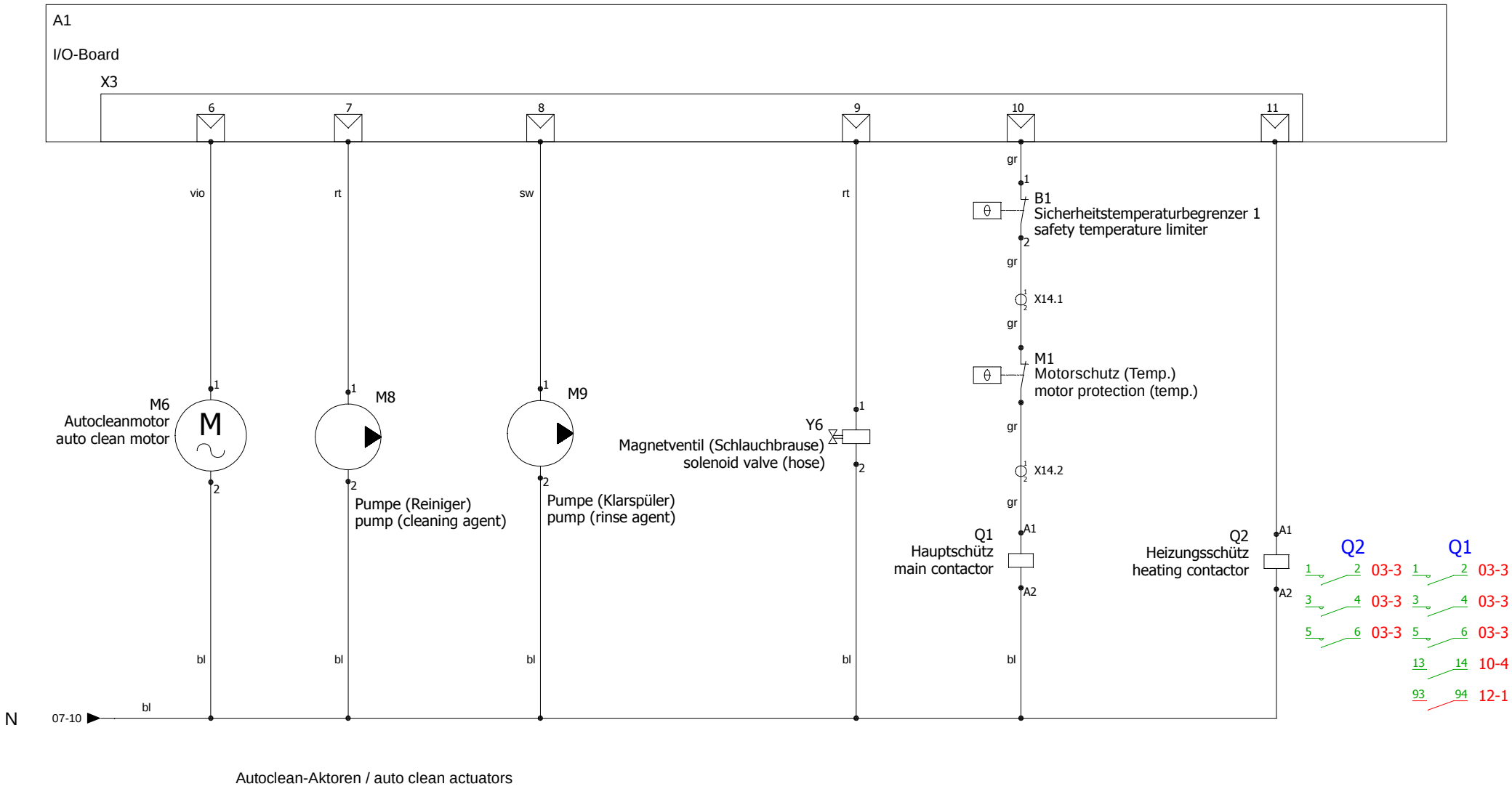

Autoclean-Aktoren / auto clean actuators

230V Aktoren d 230V actuators d					EL2002141			eloma GmbH Otto-Hahn-Str. 10 D-82216 Maisach	2-3 1-1 elektro 200-230V; 380-440V	Blatt
					erstellt am	06.08.2014	tnäther			
	b		05.03.2015	tnäther	Freigabe	05.02.2015	tjust	eloma	Joker MT	8/18
	Rev	Änderungsnr.	Datum	Name		Datum	Name			

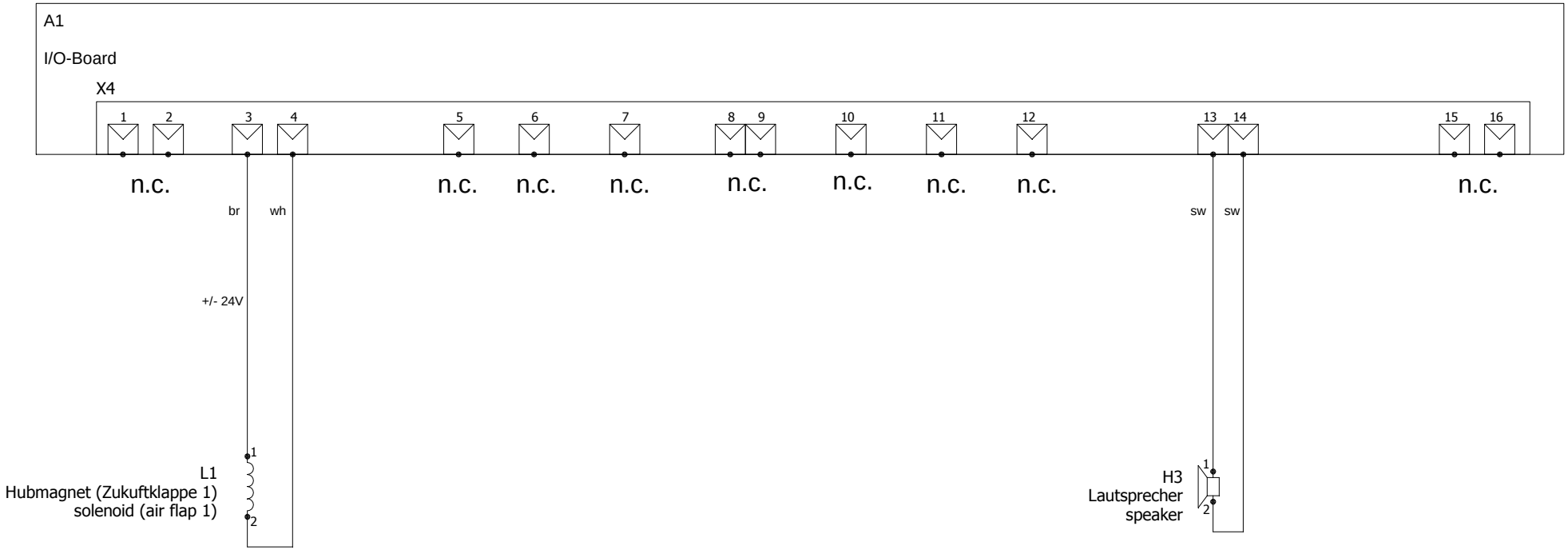

12V / 24V Aktoren 12V / 24V actuators					EL2002141			eloma GmbH Otto-Hahn-Str. 10 D-82216 Maisach	2-3 1-1 elektro 200-230V; 380-440V	Blatt
					erstellt am	06.08.2014	tnäther			
	b		05.03.2015	tnäther	Freigabe	05.02.2015	tjust	eloma	Joker MT	9/18
	Rev	Änderungsnr.	Datum	Name		Datum	Name			

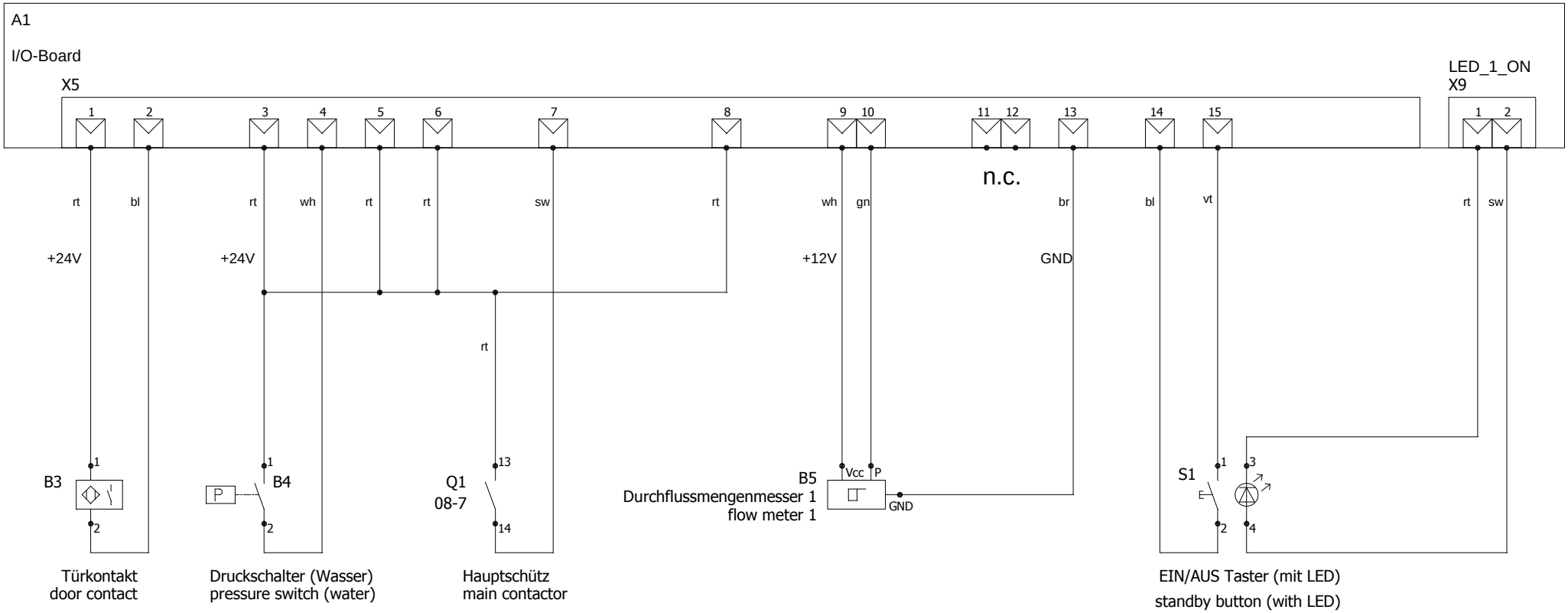

Rückmeldungen / status feedbacks

12V / 24V Sensoren 12V / 24V sensors					EL2002141			eloma GmbH Otto-Hahn-Str. 10 D-82216 Maisach	2-3 1-1 elektro 200-230V; 380-440V	Blatt
					erstellt am	06.08.2014	tnäther			
	b		05.03.2015	tnäther	Freigabe	05.02.2015	tjust	eloma	Joker MT	10/18
	Rev	Änderungsnr.	Datum	Name		Datum	Name			

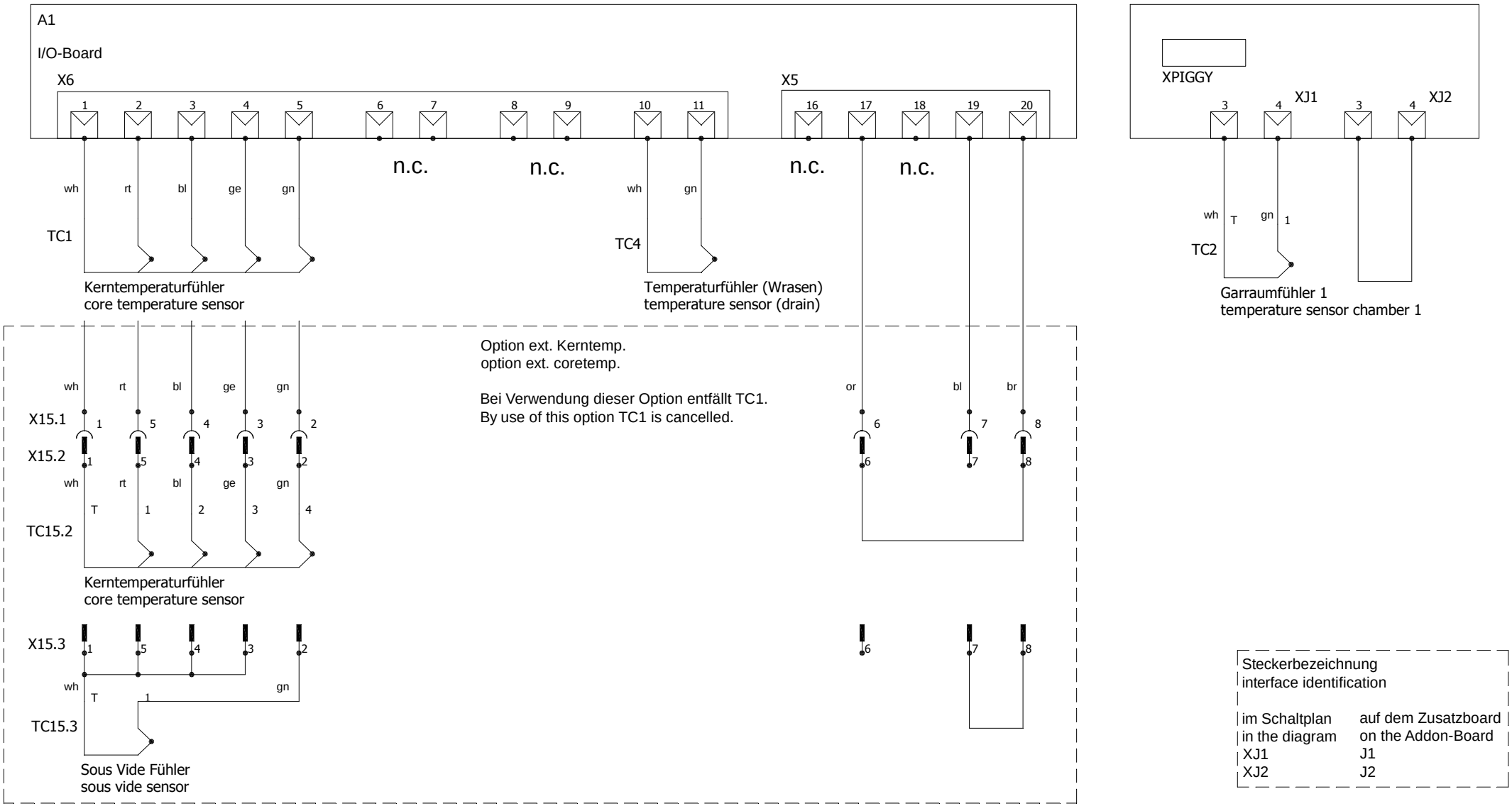

Temperaturfühler temperature sensors					EL2002141			eloma GmbH Otto-Hahn-Str. 10 D-82216 Maisach	2-3 1-1 elektro 200-230V; 380-440V	Blatt
					erstellt am	06.08.2014	tnäther			
	b		05.03.2015	tnäther	Freigabe	05.02.2015	tjust	eloma	Joker MT	11 / 18
	Rev	Änderungsnr.	Datum	Name		Datum	Name			

1	2	3	4	5	6	7	8	9	10

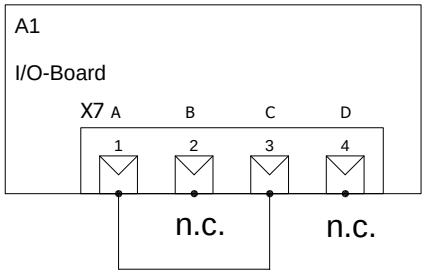

Option Energieoptimierung

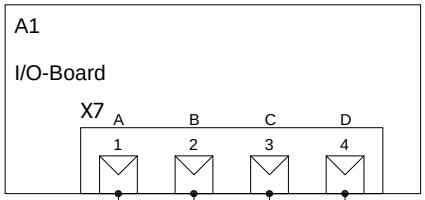

24Vdc Signale / signals (A1.X7):
A ... Meldung Gerät "EIN" / signal "oven is on"
B ... Anforderung Heizung / heat demand
C ... Freigabe Heizen / clearance for heating
D ... N / neutral

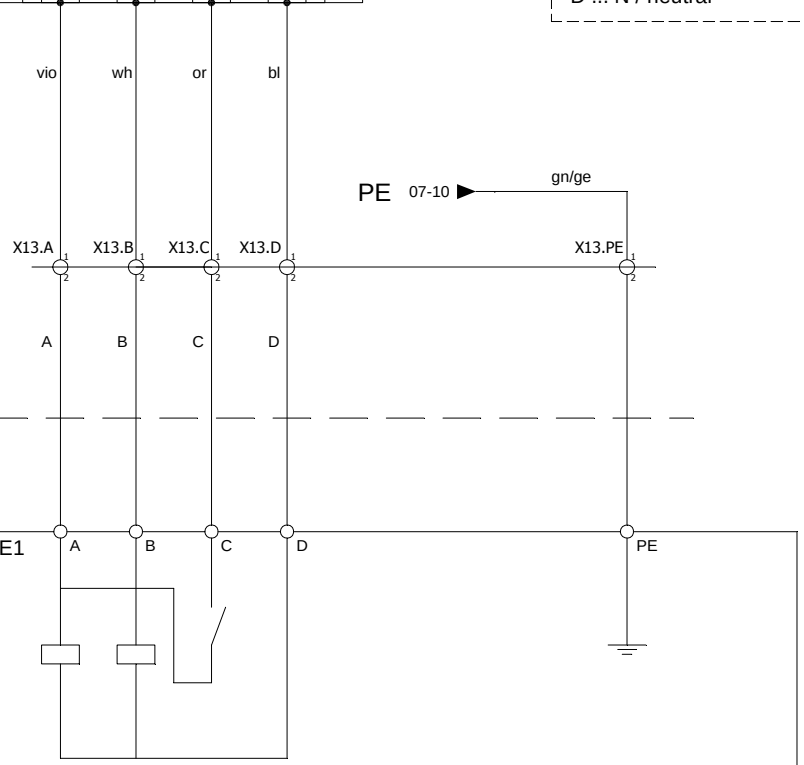

Energieoptimierung (in 24Vdc Ausführung) / power optimizer unit (in 24Vdc version)
externes Betriebsmittel /external device

Option potentialfreier Kontakt

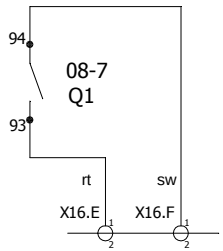

Energieoptimierung energy optimizer unit ABCD					EL2002141		
					erstellt am	06.08.2014	tnäther
	b		05.03.2015	tnäther	Freigabe	05.02.2015	tjust
	Rev	Änderungsnr.	Datum	Name		Datum	Name

eloma GmbH
Otto-Hahn-Str. 10
D-82216 Maisach

2-3 1-1 elektro
200-230V; 380-440V

Joker MT

Blatt 12/18

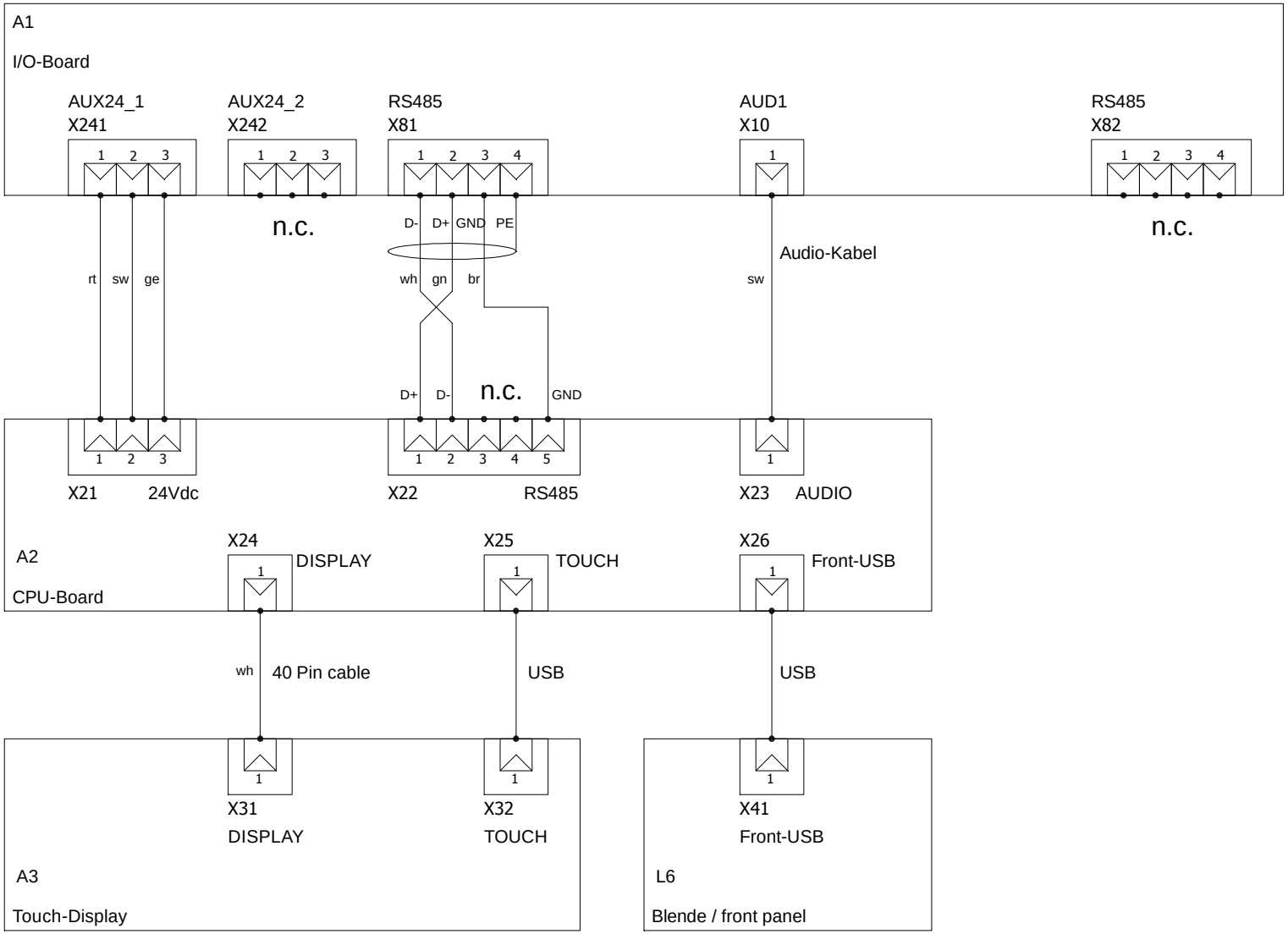

Steuerung / controls I/O-Board, CPU-Board Display, Touch-Panel					EL2002141			eloma GmbH Otto-Hahn-Str. 10 D-82216 Maisach	2-3 1-1 elektro 200-230V; 380-440V	Blatt
					erstellt am	06.08.2014	tnäther			
	b		05.03.2015	tnäther	Freigabe	05.02.2015	tjust	eloma	Joker MT	13/18
	Rev	Änderungsnr.	Datum	Name		Datum	Name			

1	2	3	4	5	6	7	8	9	10

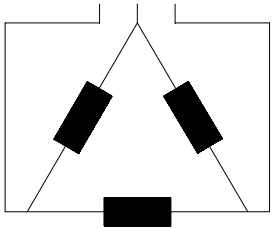

Heizung / heating element 2-3
200 - 240V 3AC
4.2 - 6.2 kW
EL0693383

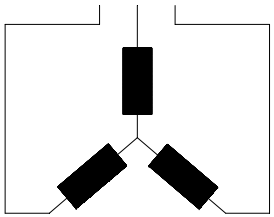

Heizung / heating element 2-3
380-400V 3NAC (3AC)
5.2-5.8kW
EL0693383

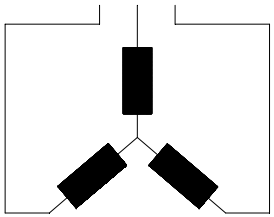

Heizung / heating element 2-3
440V 3NAC (3AC)
4.8kW
EL2001639

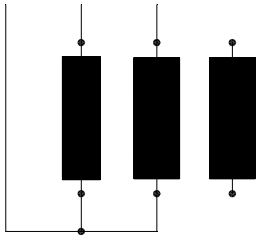

Heizung / heating element 2-3
200 - 240V 1NAC (2AC)
2.7 - 4.1 kW
EL0693383

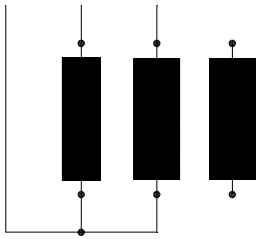

Heizung / heating element 1-1
200 - 240V 1NAC (2AC)
3.6 - 5.4 kW
EL2001414

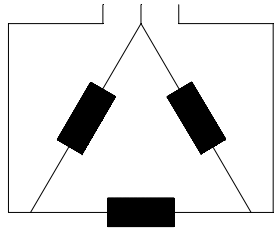

Heizung / heating element 1-1
200 - 240V 3 AC
5.6 - 8.2 kW
EL2001414

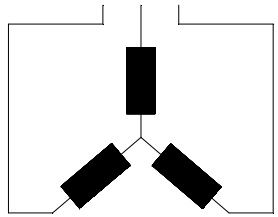

Heizung / heating element 1-1
380 - 400V 3NAC (3AC)
6.8 - 7.6 kW
EL2001414

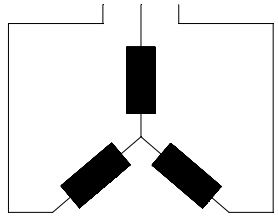

Heizung / heating element 1-1
440V 3NAC (3AC)
6.3 kW
EL2001637

Übersicht Heizungen overview heating elements					EL2002141			eloma GmbH Otto-Hahn-Str. 10 D-82216 Maisach	2-3 1-1 elektro 200-230V; 380-440V	Blatt
					erstellt am	06.08.2014	tnäther			
	b		05.03.2015	tnäther	Freigabe	05.02.2015	tjust	eloma	Joker MT	14/18
	Rev	Änderungsnr.	Datum	Name		Datum	Name			