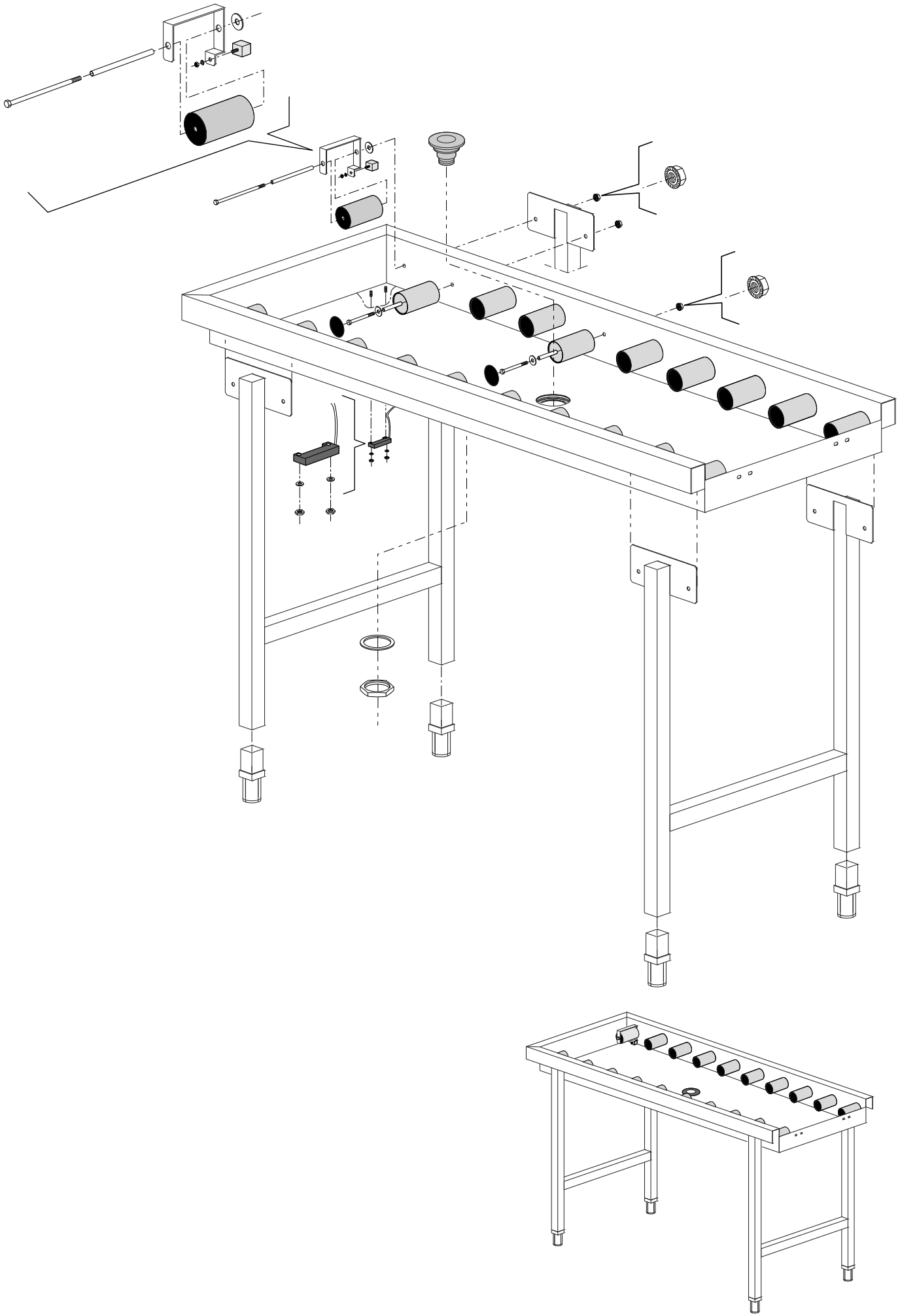AUFBAUANLEITUNG Ablauftisch KTS5000 / 110626