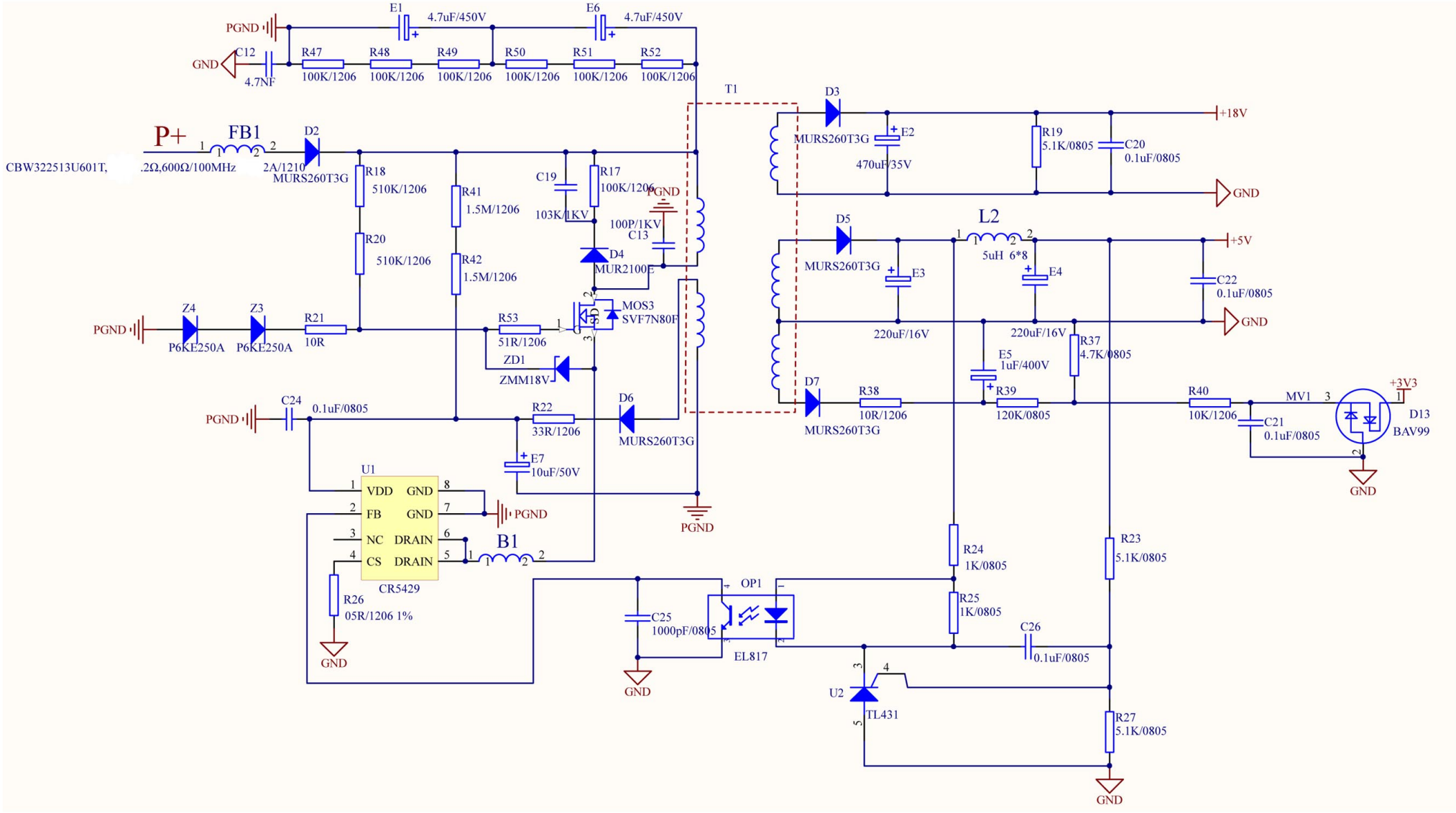

Bartscher	Induktionskocher IK 50TC Artikel-Nr.: 105922	Schaltplan 10.09.2020	Seite 1/4

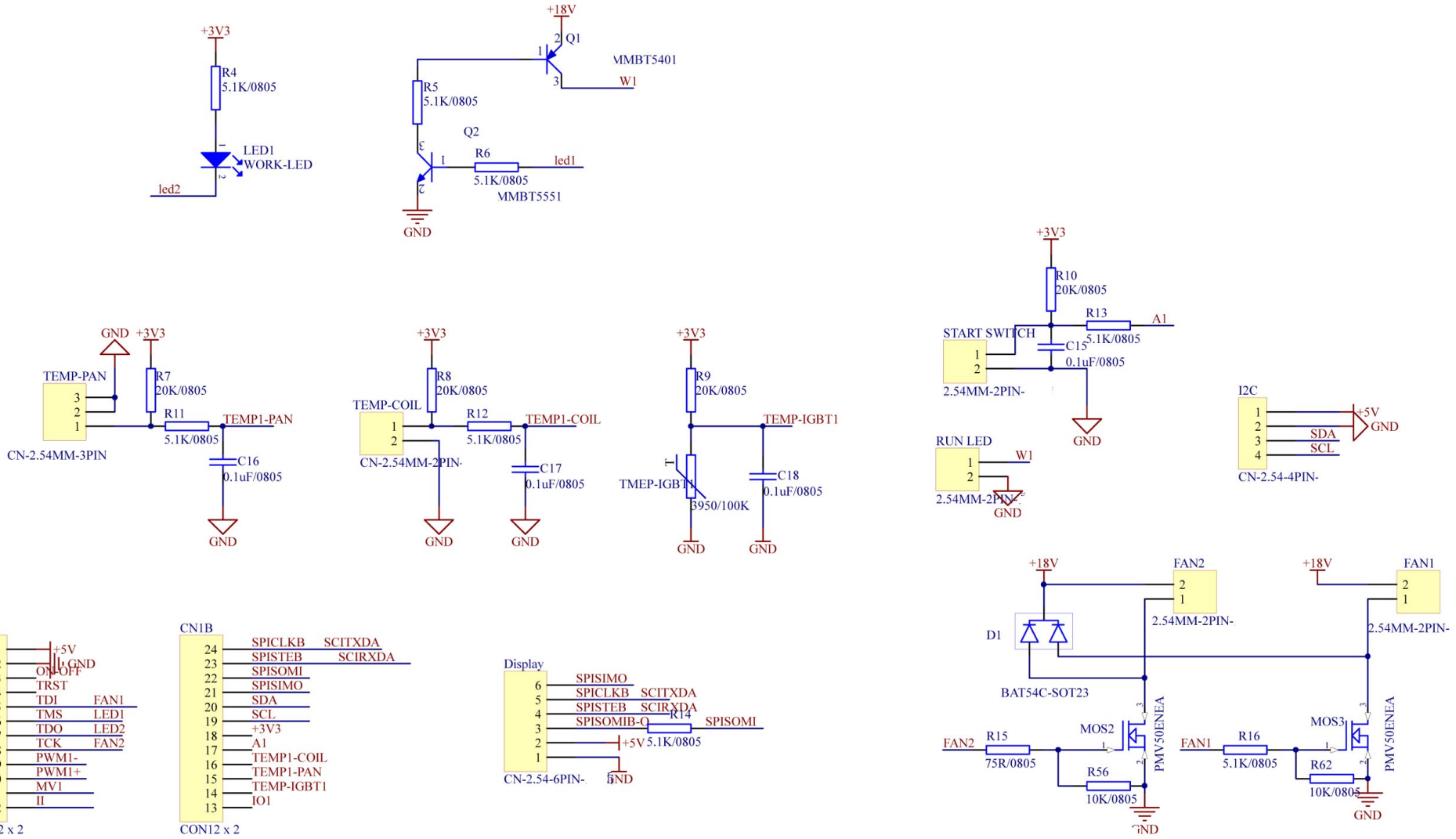

Bartscher

Induktionskocher IK 50TC
Artikel-Nr.: 105922

Schaltplan
10.09.2020

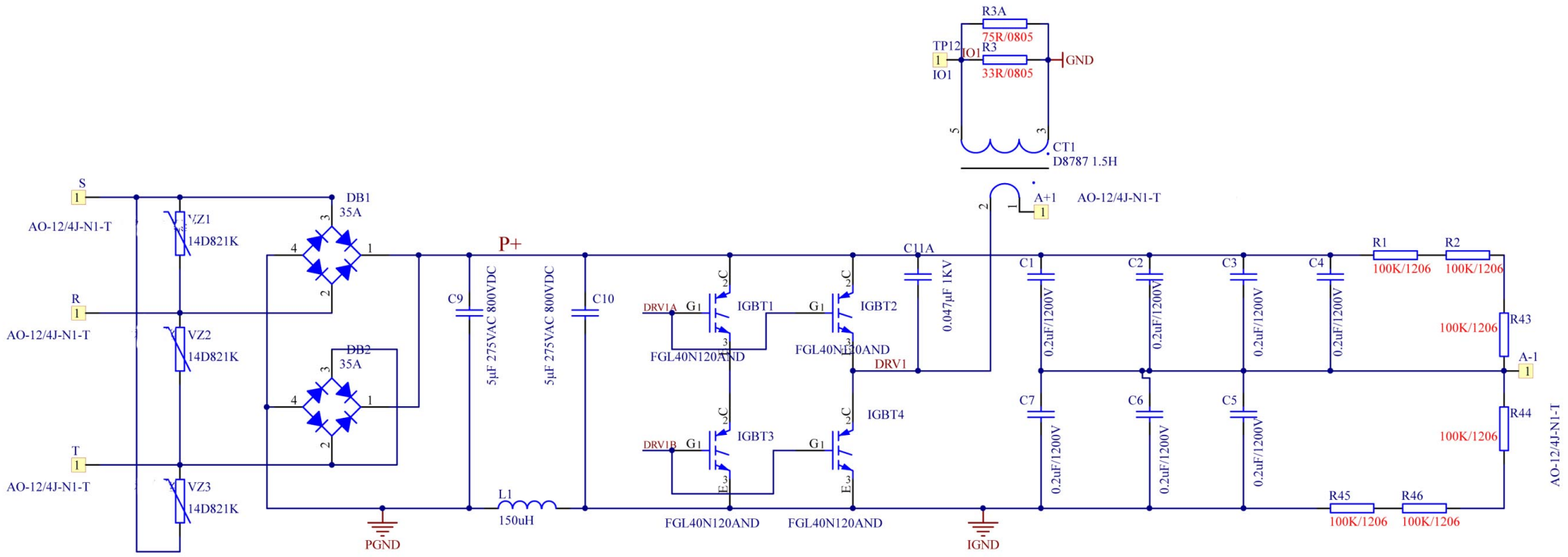

Bartscher	Induktionskocher IK 50TC Artikel-Nr.: 105922	Schaltplan 10.09.2020	Seite 3/4

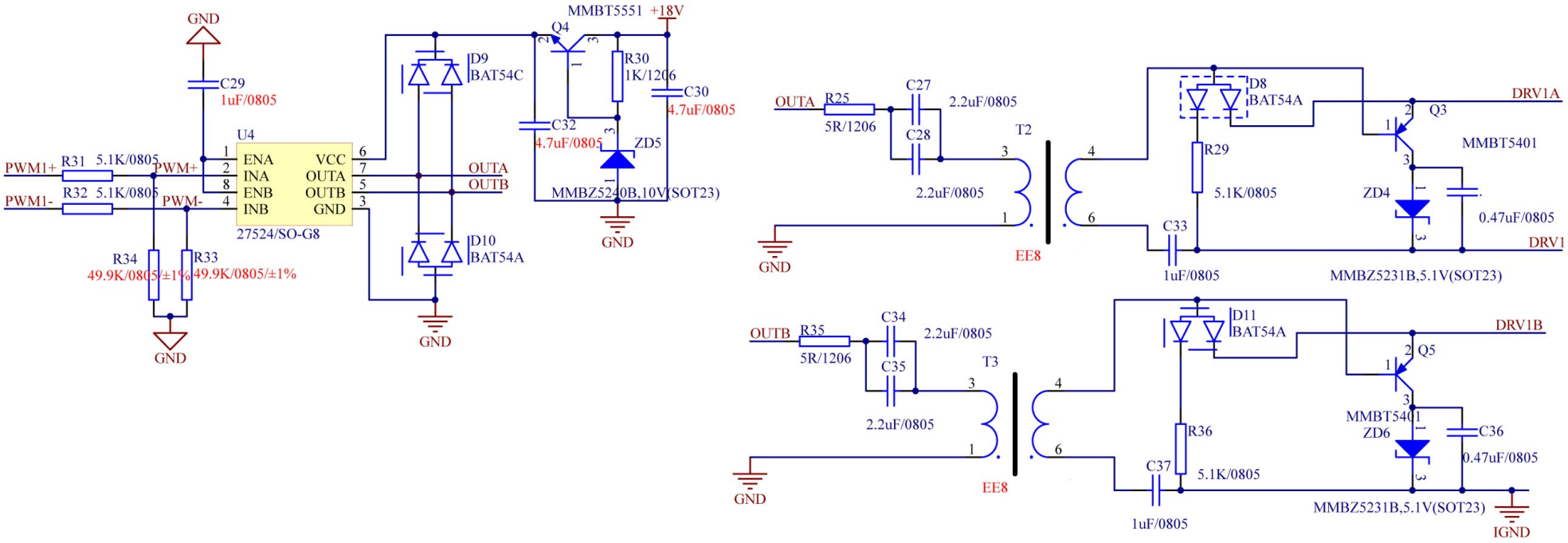

Bartscher	Induktionskocher IK 50TC Artikel-Nr.: 105922	Schaltplan 10.09.2020	Seite 4/4