Masszeichnung

Kontaktkühlplatte **KP-GN 2/1**

[Art. 484255471]

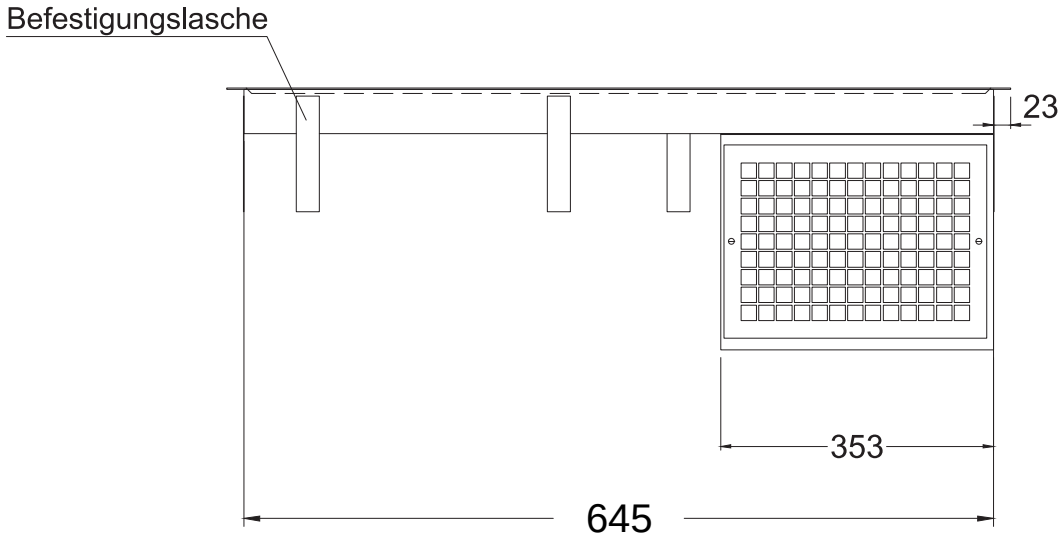

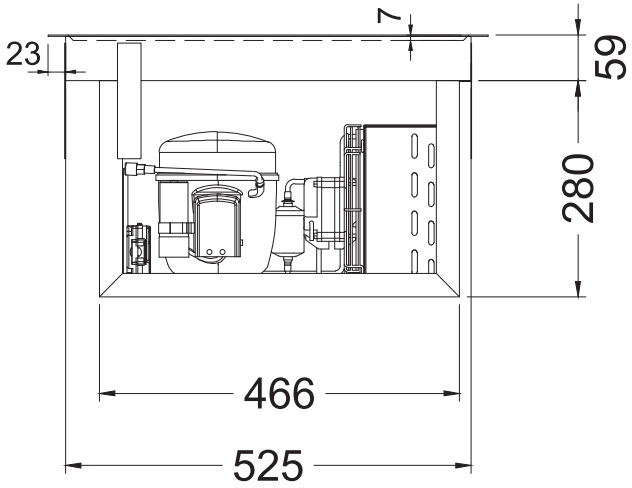
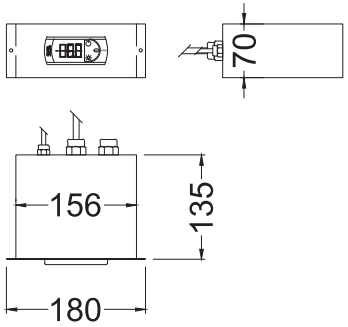
Elektronisches Thermostat