Masszeichnung

Aufsatzkühlvitrine **APV-3-Z**

[Art. 484356356]

(Kundenseite)

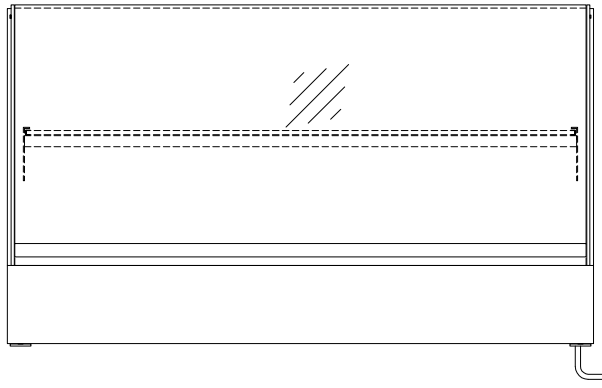

(Bedienseite)

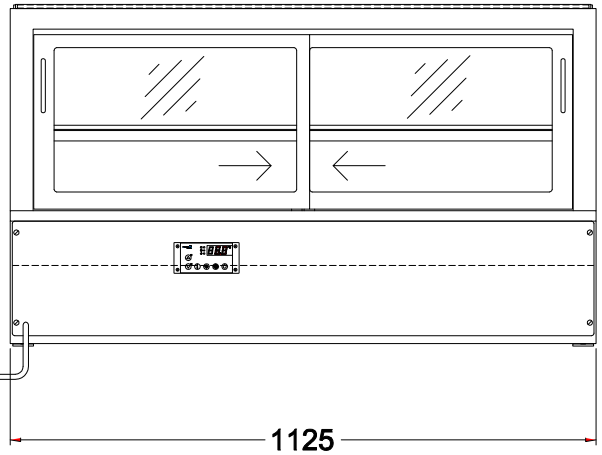

(Seitenansicht)

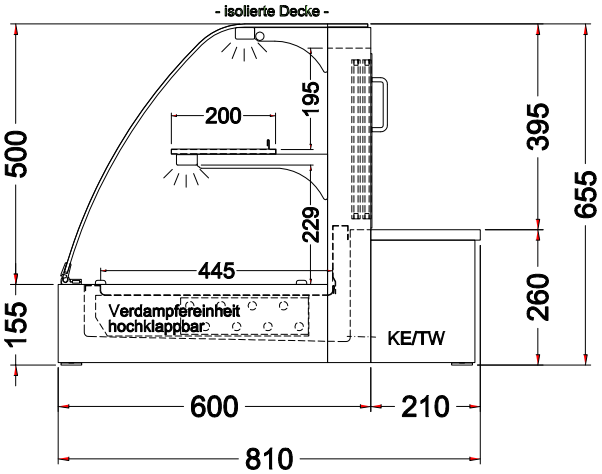

(Grundriss)

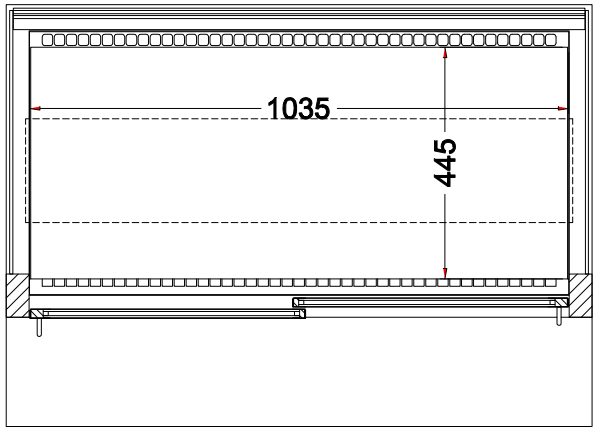

TW = Tauwasserablauf DNØ30
KE = Kälte-Elektro