Masszeichnung

Einbaukühlwanne **UKW 2/1-Z**

[Art. 484253801]

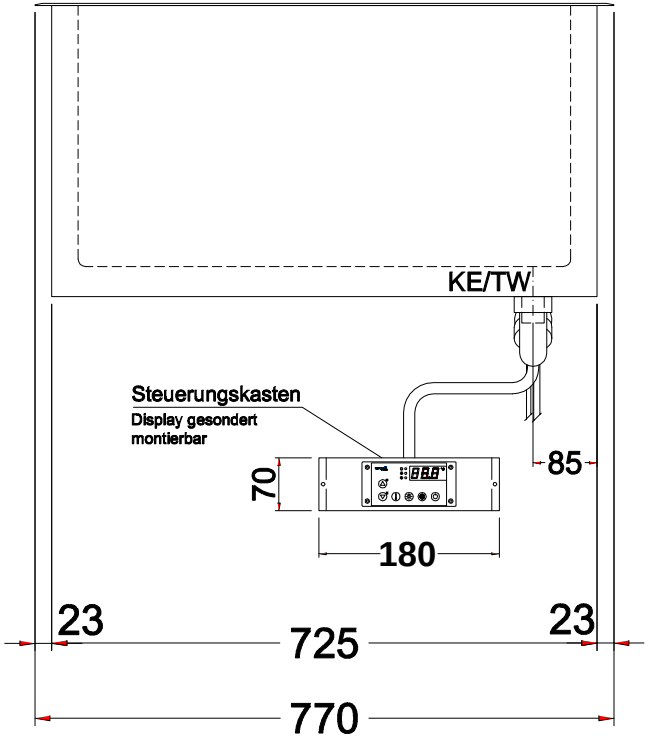

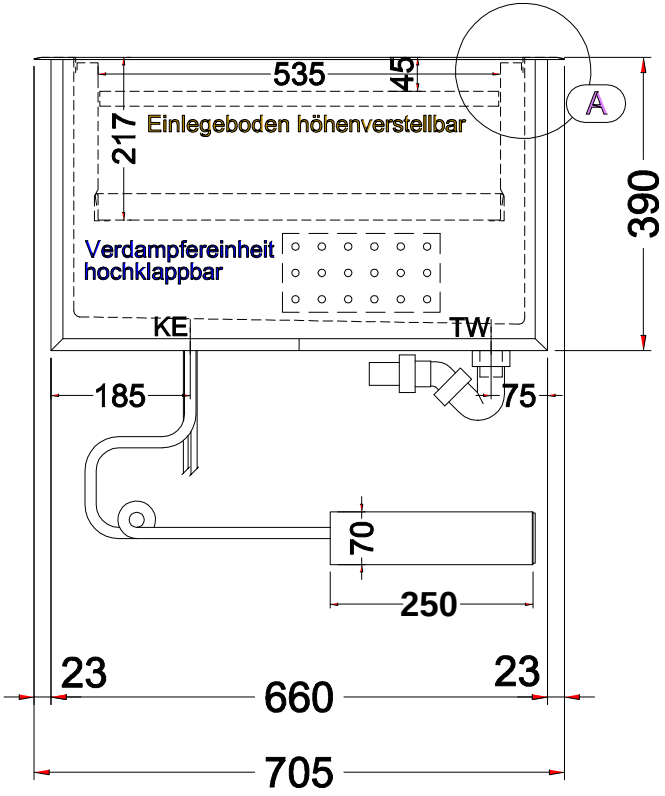

TW = Tauwasserablauf DNØ30
KE = Kälte-Elektro

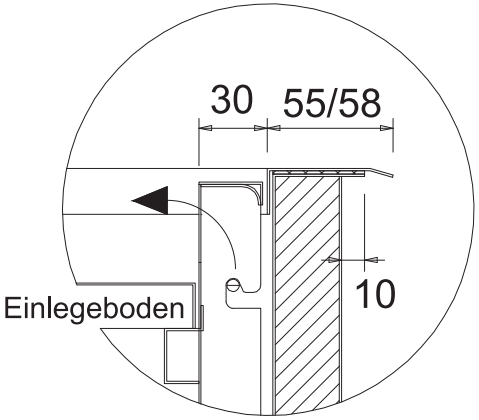

Detail A:

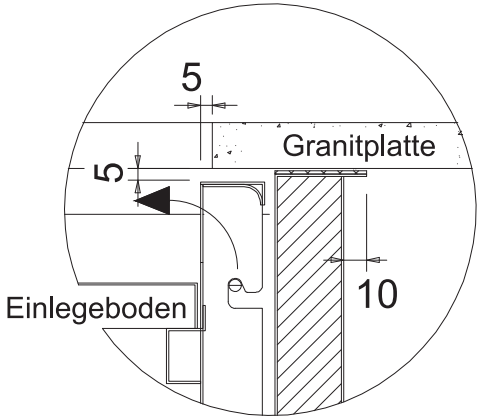
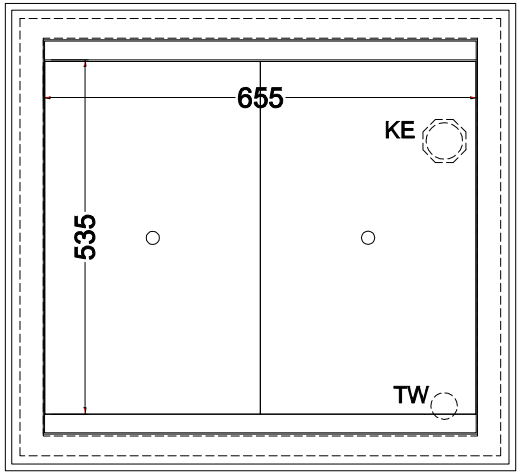
Detail A: Granitunterbau