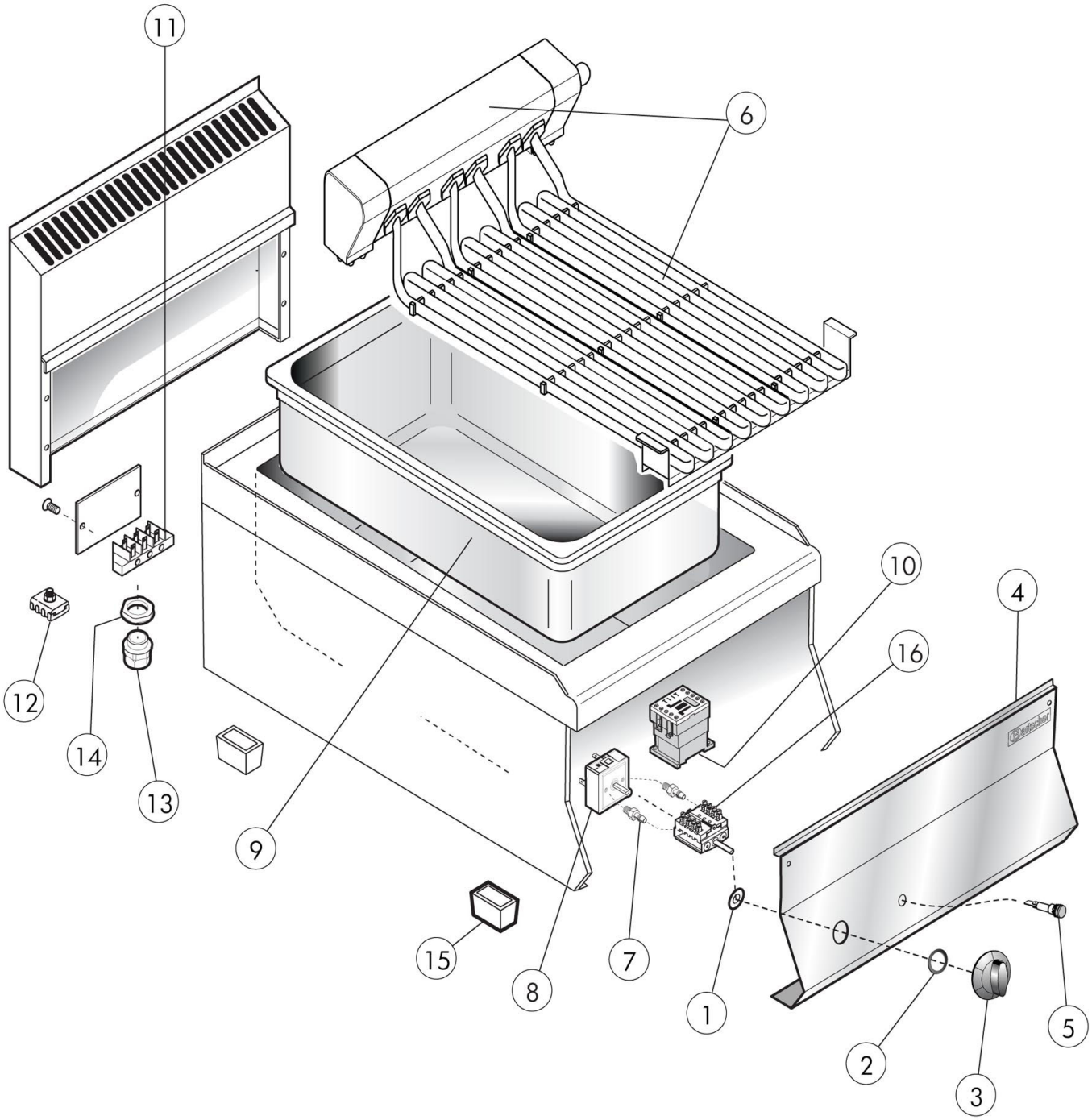


| | | | |
|---|---|---|---|
| Bartscher | Rostbräter 650, B400, TG<br>Artikel-Nr.: 115137 | Explosionszeichnung<br>18.01.2017 | Seite 1/2 |

| Pos. | Artikelbeschreibung | Description of item | Artikel Nr./Item No. |
|---|---|---|---|
| 1 | Dichtring, Silikon | Sealing ring, silicone | 02993700 |
| 2 | Dichtung z. Knebel | Gasket f. knob | 0588510 |
| 3 | Knebel | Knob | 0796710 |
| 4 | Frontblende | Front panel | 0935950 |
| 5 | Kontrolllampe orange | Orange indicator light | 0587500 |
| 6 | Heizkörper | Heating element | 0CR0935860 |
| 7 | Halterung | Bracket | 0686310 |
| 8 | Energieregler 13A, 230V | Energy regulator 13A, 230V | 05057021010 |
| 9 | Becken 1/1 GN | Basin 1/1 GN | 0936010 |
| 10 | Schütz, 10A | Contactor, 10A | E0187301 |
| 11 | Anschlussklemme, 6-polig | Terminal clamp, 6-pole | 0A036206 |
| 12 | Potentialausgleichsklemme | Potential equalisation clamp | 01878400 |
| 13 | Zugentlastung | Strain relief | 01037112400 |
| 14 | Verschraubung f. Zugentlastung | Screw connection f. strain relief | 01037114500 |
| 15 | Fuß | Base | 01036021613 |
| 16 | Hauptschalter, 4-polig | Main switch, 4-pole | 016933 |