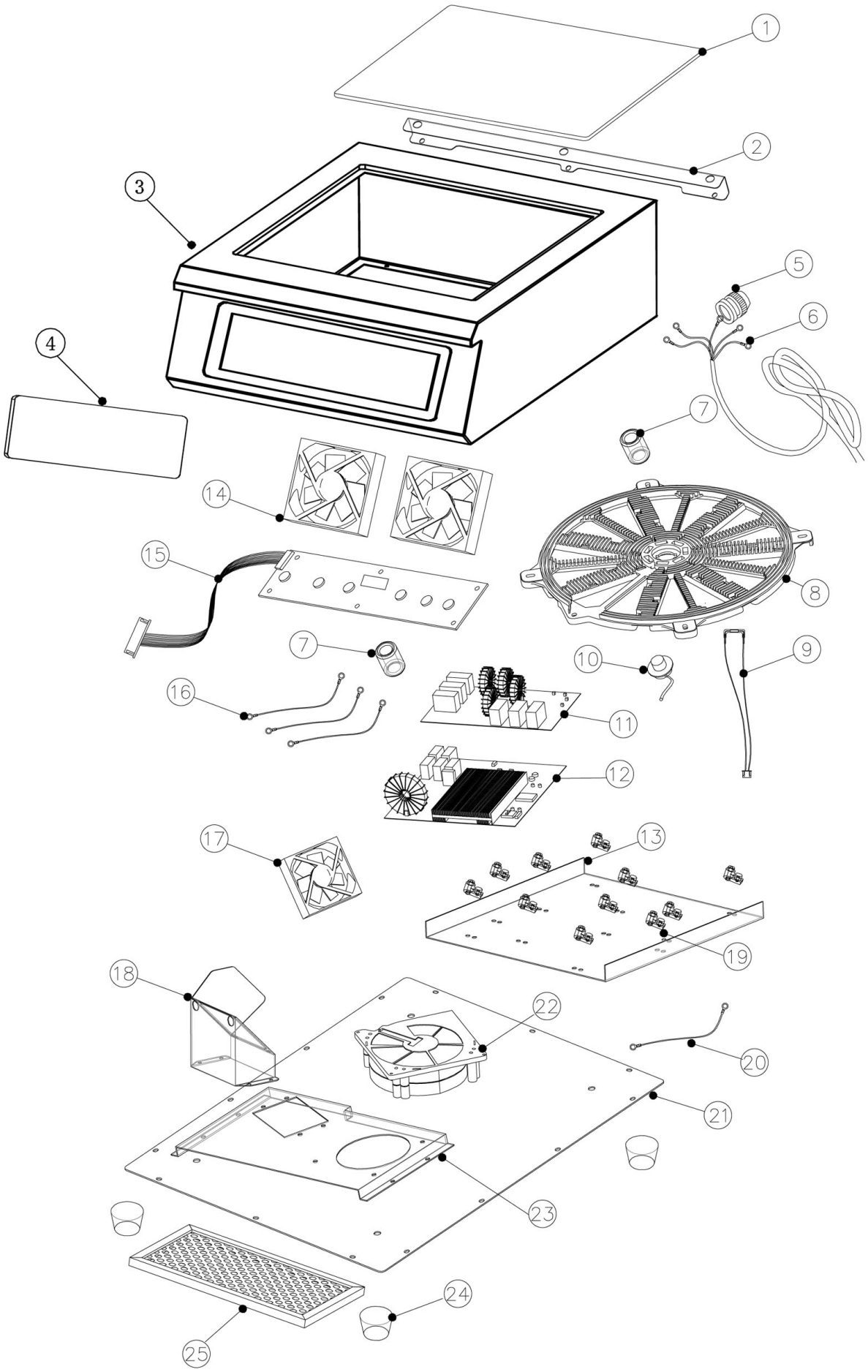

Bartscher	Induktionskocher IK 50TC Artikel-Nr.: 105922	Explosionszeichnung 10.09.2020	Seite 1/2

Pos.	Artikelbeschreibung	Description of item	Artikel Nr./Item No.
1	Glasplatte	Glass plate	E010592201
2	Leiste	Strip	E010592202
3	Gehäuse	Housing	E010592203
4	Glasabdeckung z. Bedienfeld	Glass cover f. control panel	E010592204
5	Zugentlastung	Strain relief	E010592205
6	Anschlusskabel	Power cord	E010592206
7	Ring	Ring	E010592207
8	Heizspule	Heating coil	E010592208
9 + 10	Fühler	Sensor	E010592209
11	Platine	Circuit board	E010592211
12	Hauptplatine	Main board	E010592212
13	Platte	Plate	E010592213
14	Lüfter	Fan	E010592214
15	Bedienplatine	Control board	E010592215
16	Verbindungskabel	Connecting cable	E010592216
17	Lüfter	Fan	E010592217
18	Halterung	Holder	E010592218
19	Halterung z. Hauptplatine	Holder f. main board	E010592219
20	Erdungskabel	Grounding wire	E010592220
21	Boden	Bottom	E010592221
22	Lüfter	Fan	E010592222
23	Halterung	Holder	E010592223
24	Fuß	Base	E010592224
25	Lüftergitter	Fan grill	E010592225