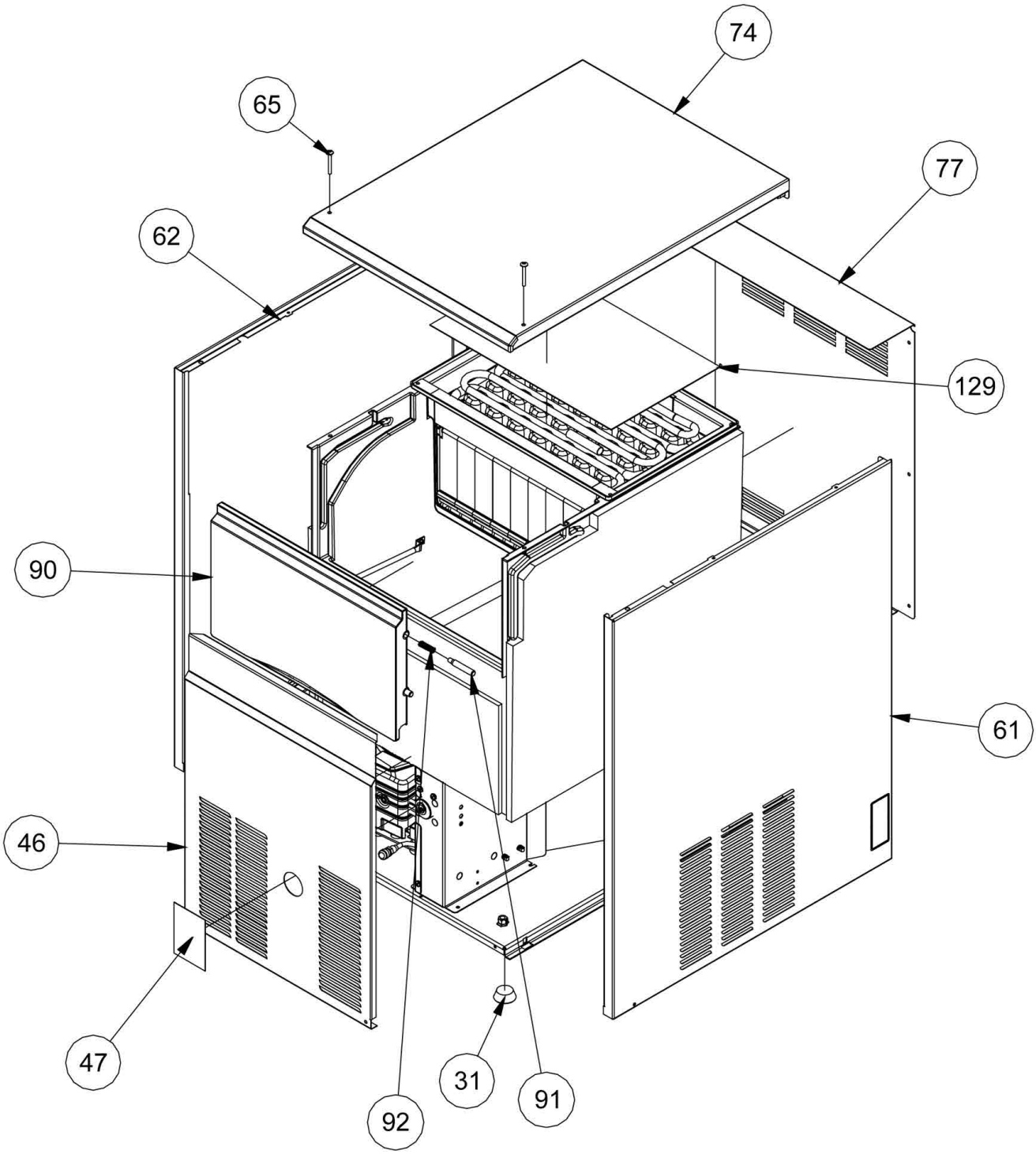

Bartscher	Eiswürfelbereiter B 38 Plus Artikel-Nr.: 104538	Explosionszeichnung Datum 24.01.2023	Seite 1/4

Pos.	Artikelbeschreibung	Description of item	Artikel Nr./Item No.
31	Fuß, höhenverstellbar	Foot, height-adjustable	E081502119
61	Abdeckung, rechts	Shield right	E025330944
62	Abdeckung, links	Shield left	E025330945
74	Deckel	Cover	E0813010700
77	Rückwand	Back panel	E0257000720
90	Entnahmeklappe	Black door assy.	E0813010560
91	Zapfen	Pivot	E025560160
92	Feder	Spring	E025474590
129	Abdeckung	Cover	E0251605930

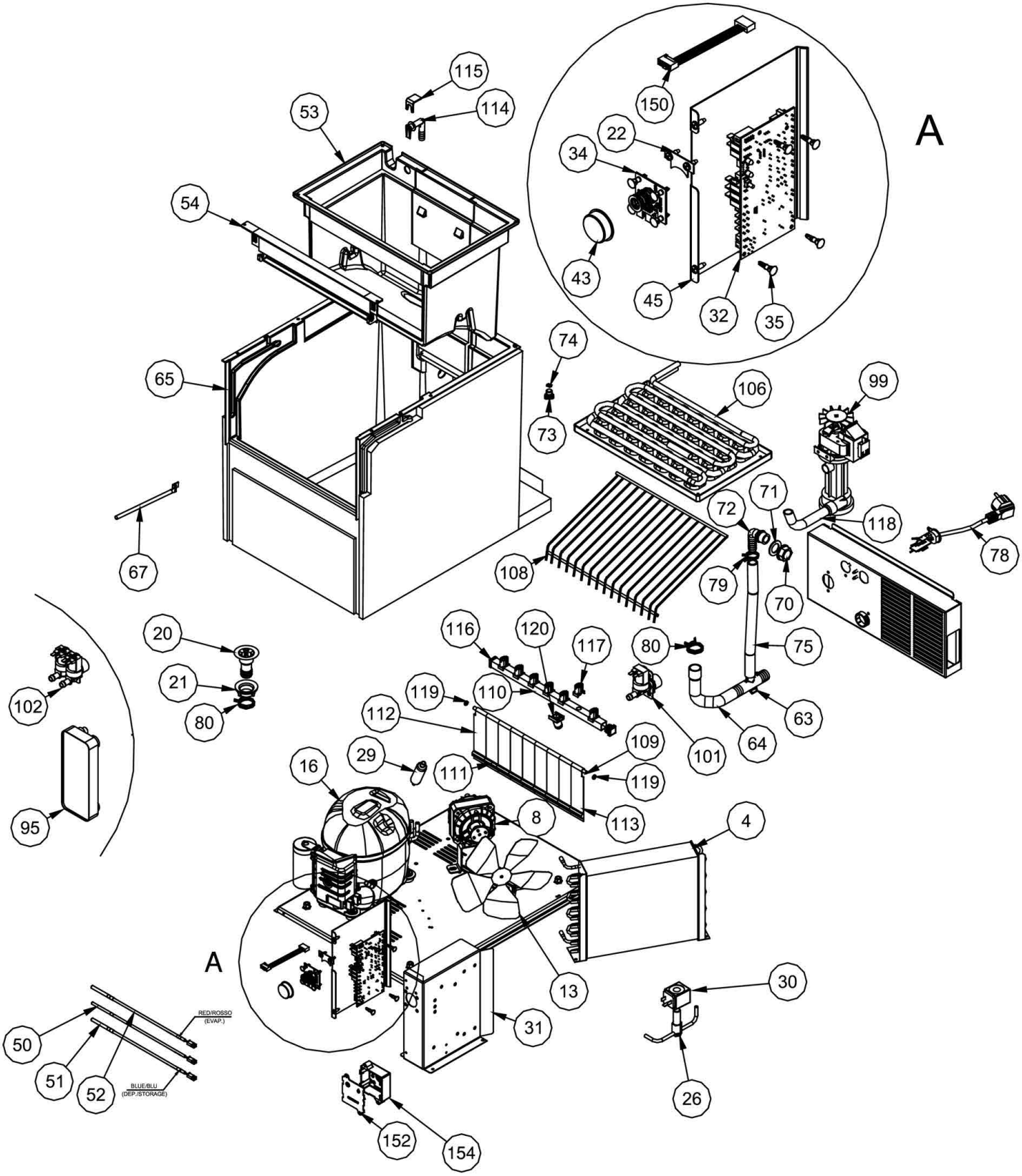

Bartscher	Eiswürfelbereiter B 38 Plus Artikel-Nr.: 104538	Explosionszeichnung Datum 24.01.2023	Seite 3/4

Pos.	Artikelbeschreibung	Description of item	Artikel Nr./Item No.
13	Lüfterflügel	Fan blade	E018740023
16	Kompressor 230V, 50Hz	Compressor 230V, 50Hz	E067010111
20	Ablauf	Drain	E025685311
21	Ring	Ring	E025360200
26	Gasventil	Gas valve	E019863033
29	Trockner R134A	Dryer R134A	E019300802
30	Taste	Capacitive button	E0CM335803610
32	Kondensatorfühler	Condenser probe	E0CM335803800
32	Temperaturfühler Eiswürfelbehälter	Storage temp. Probe	E0CM335803810
32	Verdampferfühler	Evaporator probe	E0CM335803820
53	Verdampfergehäuse	Evaporator assy.	E0813010310
54	Abdeckung	Cover	E0255502830
63	Rohr	Pipe	E025685312
64	Ablaufschlauch	Drain hose	E025782026
67	Halterung	Handle	E025767049
70	Zapfen	Pivot	E026103879
71	Dichtung 20 x 32 x 2	O-ring 20 x 32 x 2	E019350514
72	Schlauch	Hose	E019560231
73	Kappe	Cap	E025730503
74	O-Ring 11,8 x 8 x 1,9	O-ring 11.8 x 8 x 1.9	E041020448
78	Anschlusskabel	Power cord	E081300024
79	Schelle D19,6	Clamp D19, 6	E019281337
80	Schelle D28	Clamp D28	E019281326
99	Wasserpumpe 50 Hz	Water pump atex assy 50 HZ	E0813013180
101	Wassereinlassventil	Water inlet valve	E019865542
102	Wassereinlassventil	Water inlet valve	E019865549
106	Verdampfer	Evaporator	E081301010
109	Achse	Support wing pivot	E0257820350
110	Sprüharm	Spray arm	E025782039
111	Spritzschutz	Splash stop fin	E0250401140
112	Spritzschutz links	Left splash stop fin	E0250401130
113	Spritzschutz rechts#	Right splash stop fin	E0250401120
114	Rohr	Pipe	E025600011
115	Verschluss	Closing	E025600012
116	Kappe z. Sprüharm	Spray arm cap	E025728002
117	Sprühdüse	Spray nozzle	E025799003
118	Rohr	Pipe	E025782078
120	Wassereinlassventil	Water inlet valve	E025782027