Masszeichnung

Aufsatzkühlvitrine **APV-2**

[Art. 484356350]

(Kundenseite)

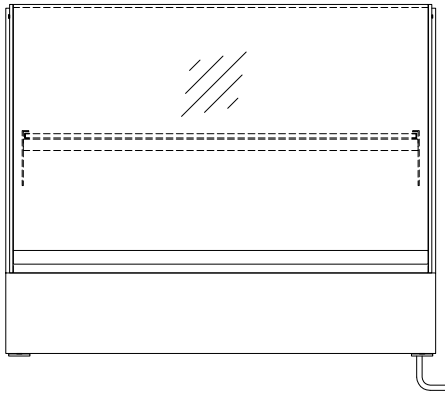

(Bedienseite)

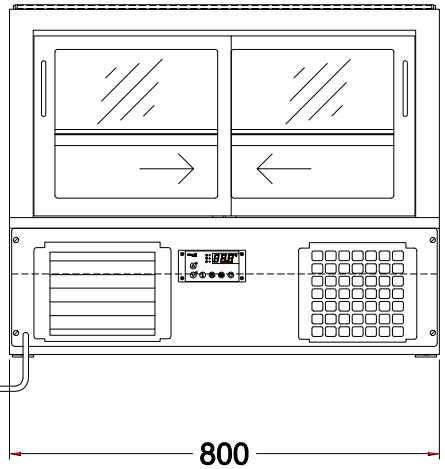

(Seitenansicht)

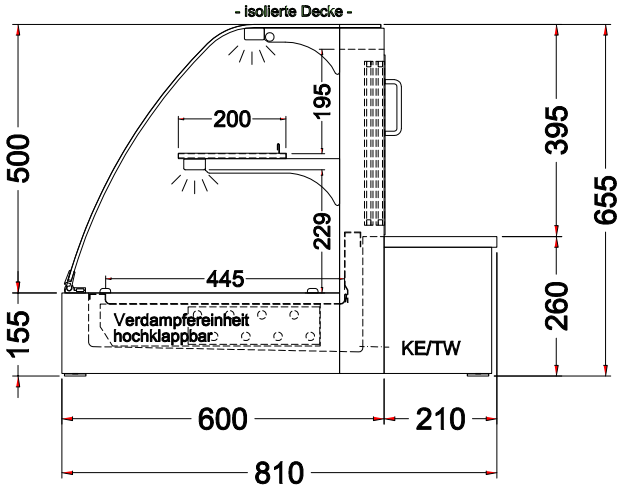

(Grundriss)

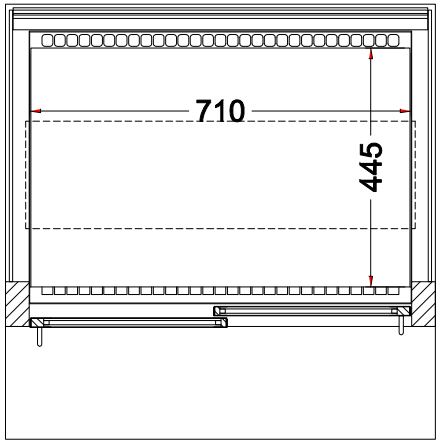

TW = Tauwasserablauf DNØ30
KE = Kälte-Elektro