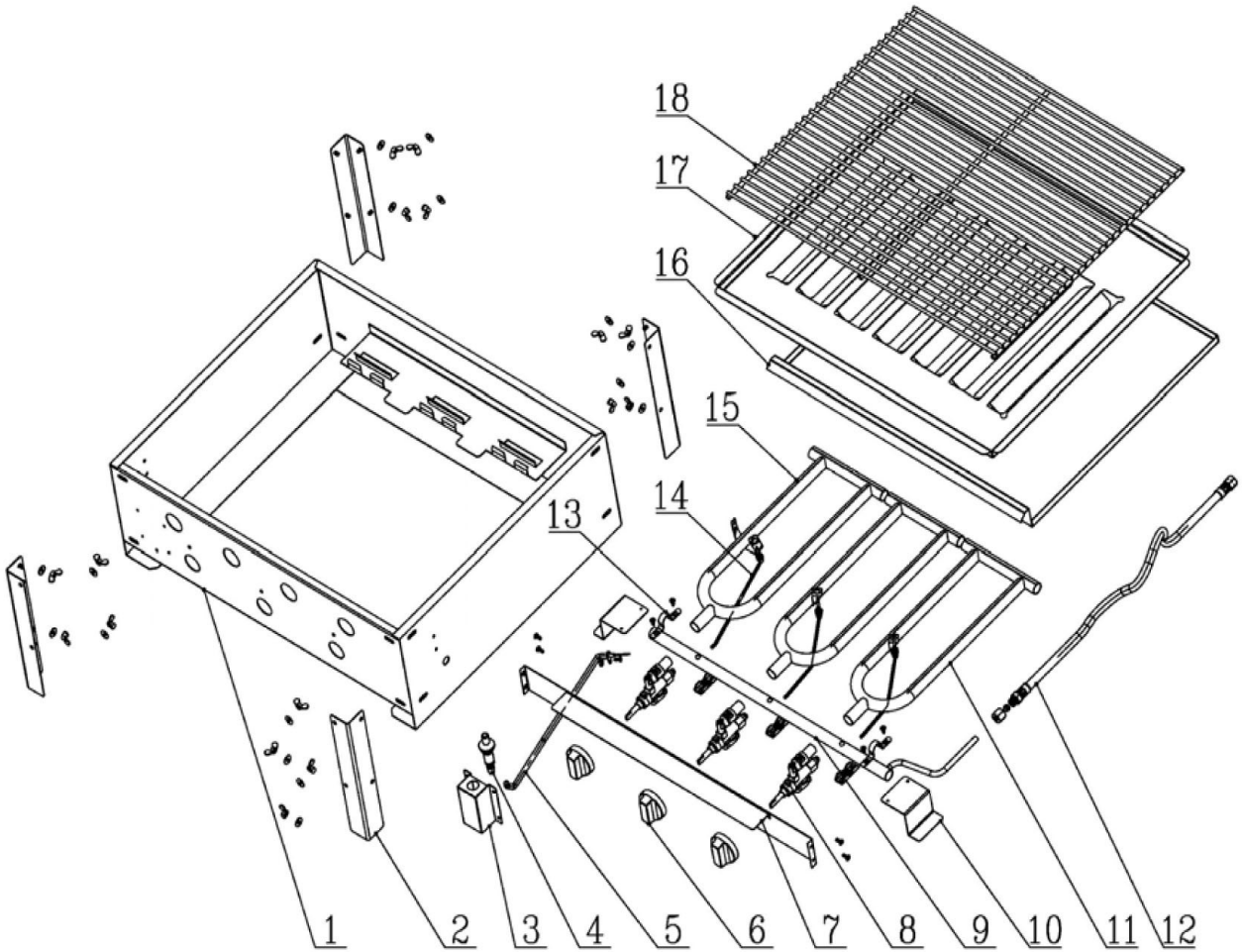

Bartscher	Gas-Tischbräter TB1000R Gas-Tischbräter TB1000PF Artikel-Nr.: 1061533, 1061933	Explosionszeichnung 27.09.2023	Seite 1/2

Pos.	Artikelbeschreibung	Description of item	Artikel Nr./Item No.
1	Gehäuse	Housing	E0106163301
2	Fuß	Base	E0106163302
3	Zündbox	Ignition box	E0106163303
4	Piezozünder	Piezo igniter	E0106163304
5	Zündkabel	Ignition cable	E0106163305
6	Knebel	Knob	E0106163306 *
	Knebel (2023)	Knob (2023)	E010616330623 **
7	Hitzeschutzblech	Heat protection plate	E0106163307
8	Gashahn	Gas tap	E0106163308
8-1	Düse, Propan 30/37mbar	Nozzle, propane 30/37mbar	E01061633081
9	Gasleitung	Gas pipe	E0106163309
10	Halterung	Holder	E0106163310
11	Brenner, Mitte u. rechts	Burner, middle a. right	E0106163311
13	Schelle	Clip	E0106163313
14	Thermoelement	Thermocouple	053816
15	Brenner, links	Burer, left	E0106163315
16	Fettauffangwanne	Grease drip tray	E0106163316
17	Flammenabdeckung	Flame cover	E0106163317
18	Grillrost-Set TB1000R	Grill mesh set TB1000R	106219
o.Abb/n.pic	Grillpfanne TB1000PF	Grill pan TB1000PF	106217
o.Abb/n.pic	Gas-Anschluss-Set, nur Außenbereich	Gas connection kit	825152
*	für Geräte bis Bj 2022	for devices until year of manufacture 2022	
**	für Geräte ab Bj 2023	for devices manufactured as of 2023	