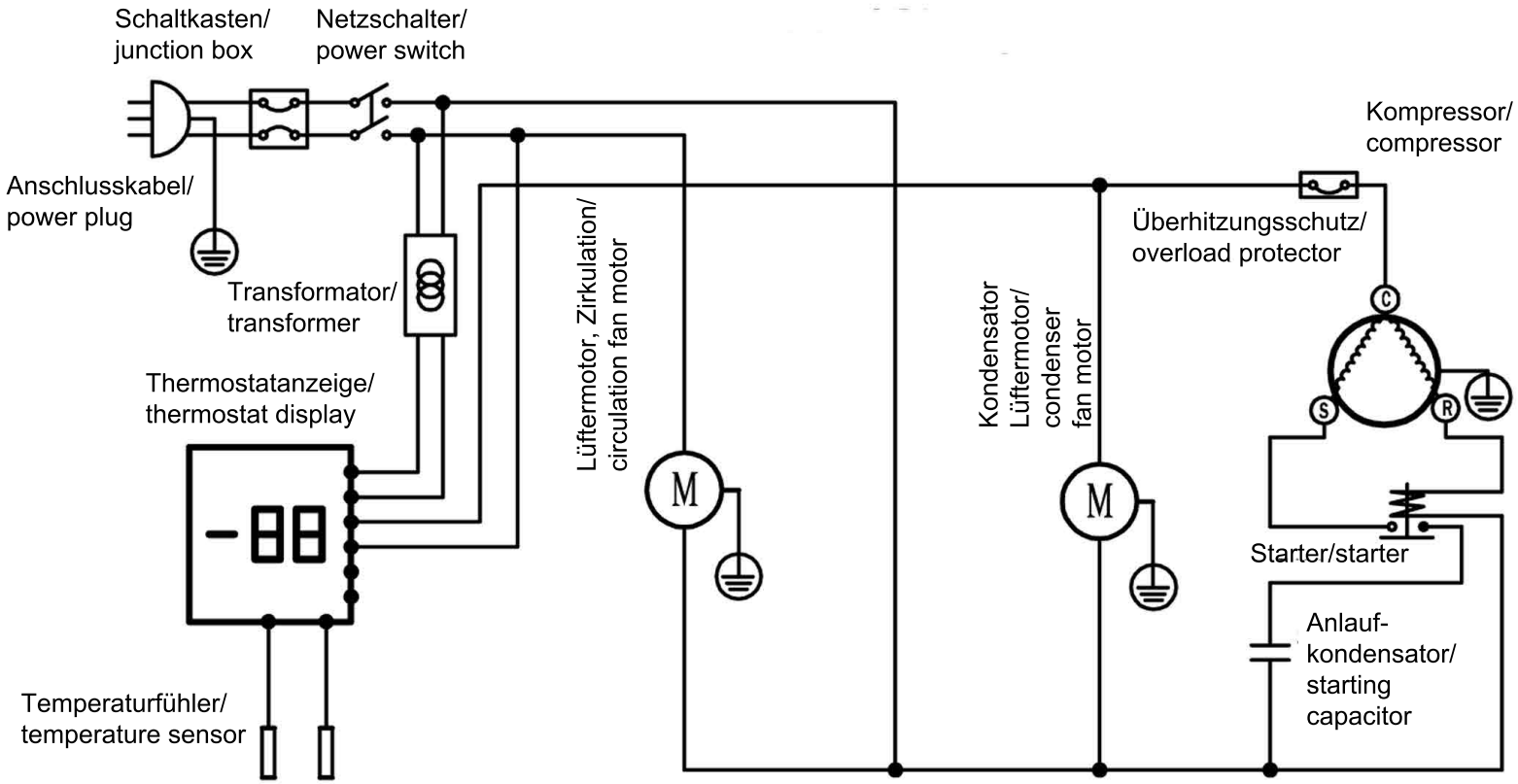

Bartscher	**Saladette 438T1** **Artikel-Nr.: 200570**	**Schaltplan** **26.07.2023**	**Seite 1/1**