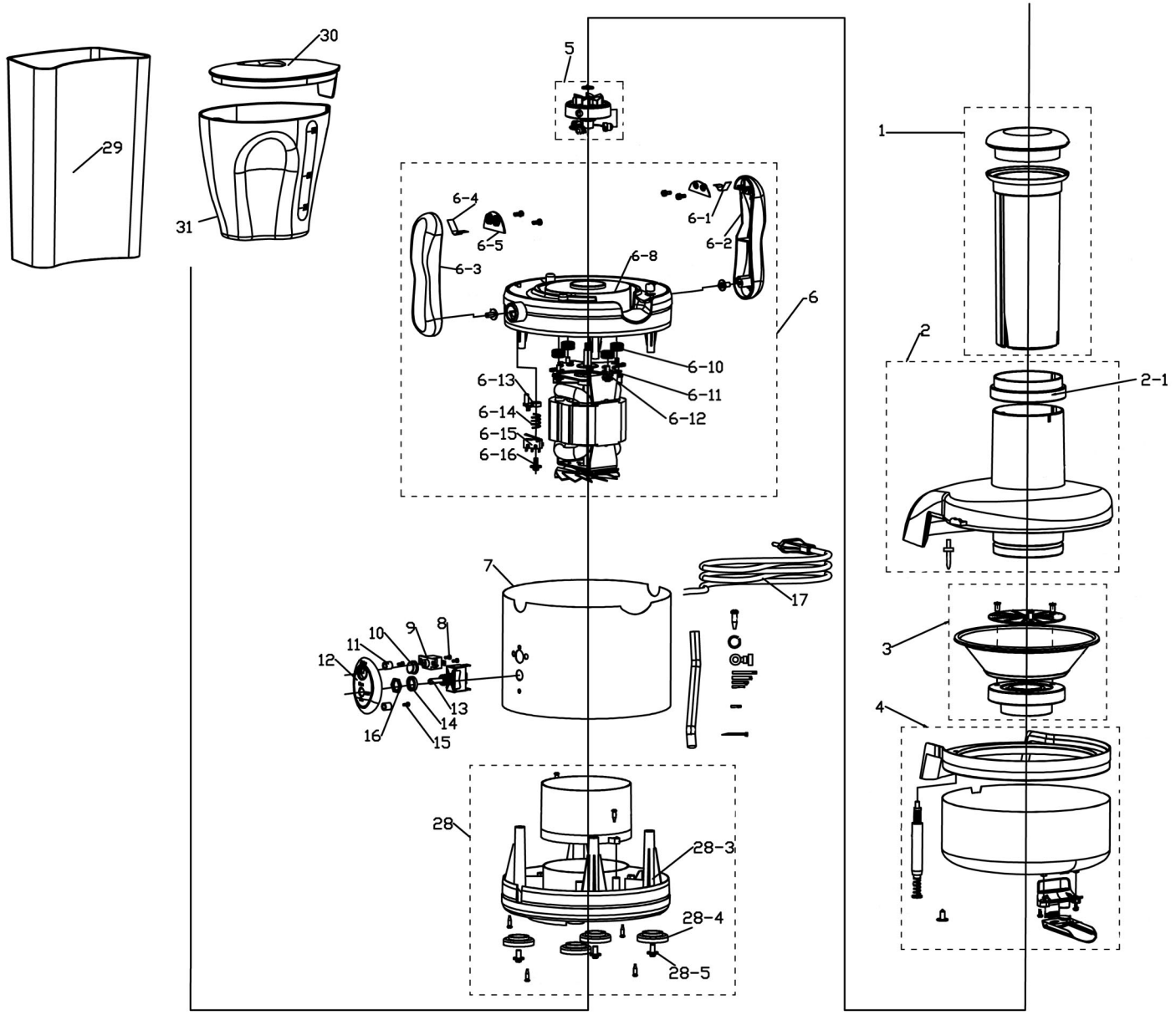


Bartscher

Entsafter 700
Artikel-Nr.: 150184

Explosionszeichnung
11.10.2019

| Pos. | Artikelbeschreibung | Description of item | Artikel Nr./Item No. |
|---|---|---|---|
| 1 | Stößel m. Deckel | Muddler w. lid | 015013914 |
| 2 | Deckel-Einfülltrichter | Funnel lid | 01501397 |
| 2-1 | Dichtungsring | Sealing ring | 015013915 |
| 3 | Siebkorb m. Messer | Sieve basket w. knife | 01501396 |
| 4 | Auffangschale, komplett | Drip tray, complete | 015013922 |
| 5 | Mitnehmer z. Motor | Carrier f. motor | 01501398 |
| 6 | Motoreinheit komplett | Complete motor unit | E0150139004 |
| 6-10 - 6-12 | Lager | Bearing | E015013928 |
| 6-1 - 6-5 | Verriegelungshebelsatz komplett | Locking lever set complete | 01501395 |
| 6-8 | Basis f. Motor | Base f. motor | 01501392 |
| 6-13 - 6-16 | Schaltereinheit, komplett | Switch unit, complete | 015013920 |
| 7 | Gehäuse | Housing | 015013923 |
| 8 - 16 | Schaltereinheit, komplett | Switch unit, complete | 015013921 |
| 17 | Anschlusskabel | Power cord | 015013925 |
| 28 | Boden komplett | Complete bottom | E0150139009 |
| 28-3 | Boden | Bottom | 015013924 |
| 28-4+28-5 | Fuß komplett | Complete base | 015013911 |
| 29 | Tresterbehälter | Pulp container | 015013919 |
| 30+31 | Becher 1L, m. Deckel, Kunststoff | Cup 1L, w. lid, plastic | 015013912 |
| 37 | Motor 800 W | Motor 800 W | 01501393 |