Masszeichnung

Kontaktkühlplatte **KP-GN 2/1-Z**

[Art. 484255475]

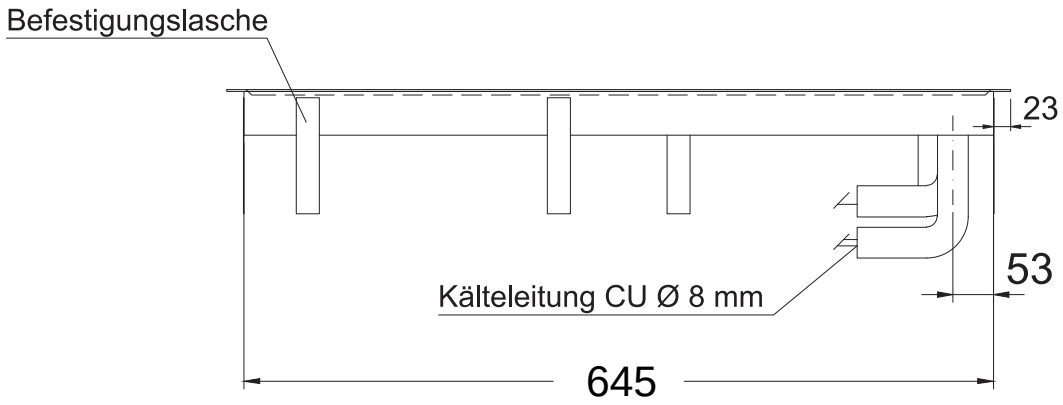

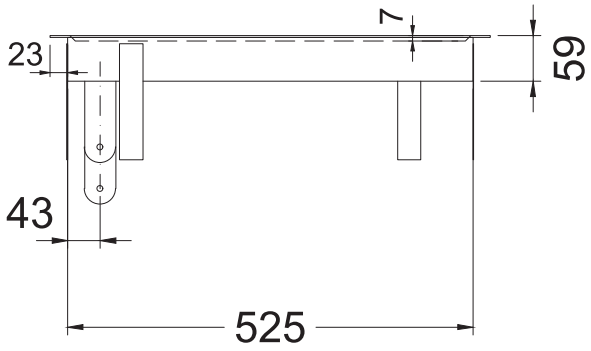
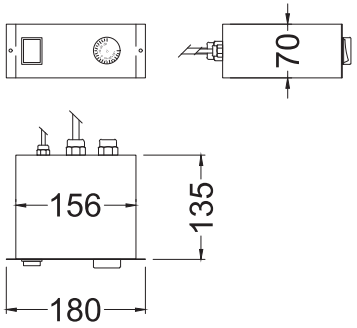
Mechanisches Thermostat