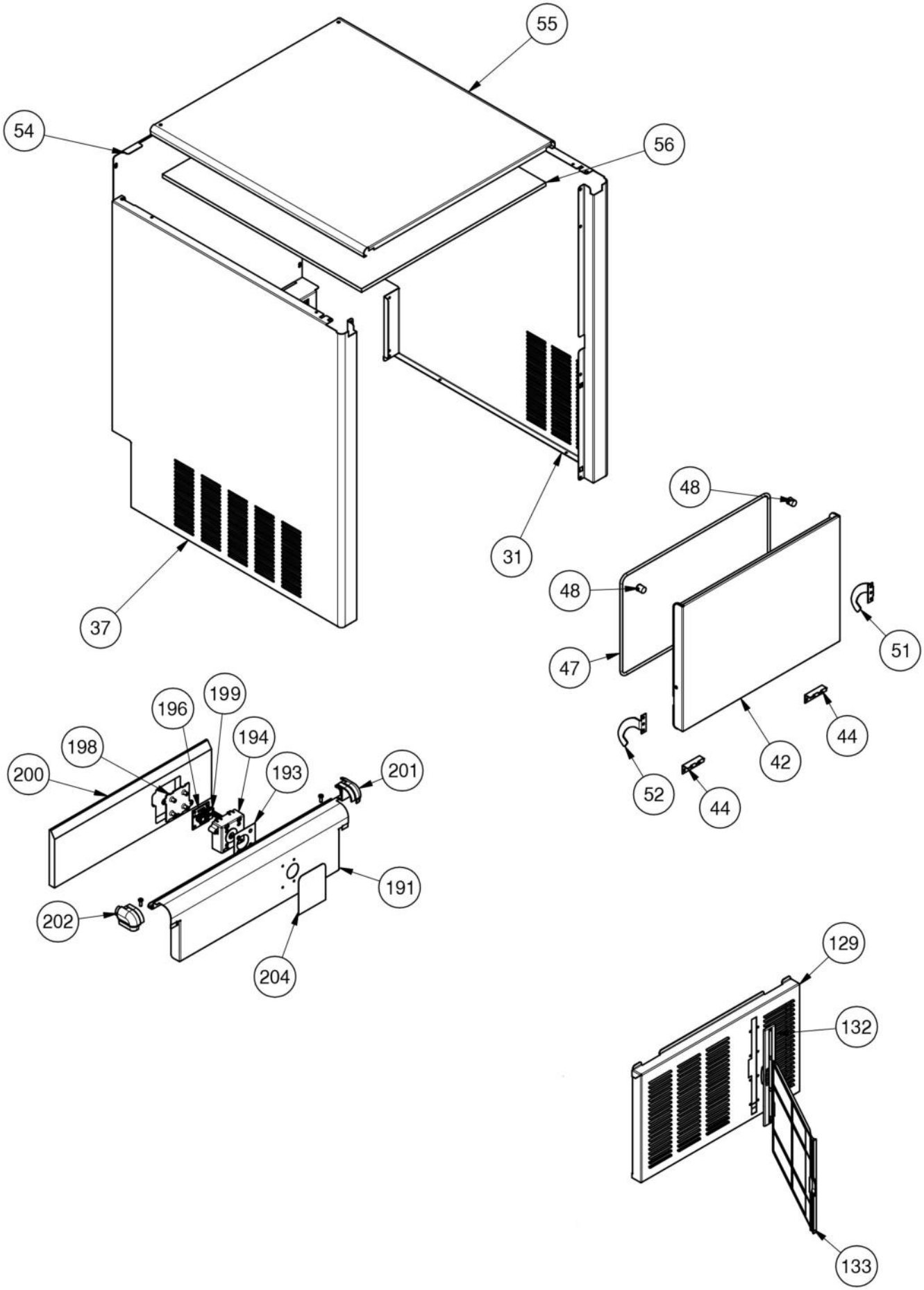

Bartscher	Eiswürfelbereiter Q 46 Artikel-Nr.: 104306	Explosionszeichnung Datum 06.12.2023	Seite 1 / 6

Pos.	Artikelbeschreibung	Description of item	Artikel Nr./Item No.
31	Seitenwand rechts	right side panel	E0253308970
37	Seitenwand links	left side panel	E0253308980
42	Tür	door assy	E0814000750
44	Scharnier	Hinge	E025130141
47	Dichtung	gasket	E0193520490
48	Magnet	Magnet	E041109519
51	Türhaken rechts	right door stop	E0253259020
52	Türhaken links	left door stop	E0253259030
54	Rückwand	back panel	E0251753330
55	Abdeckung oben	cover panel	E0251607420
56	Isolation vom Deckel	cover insulation	E0254102240
129	Lüftergitter	front air panel assy	E0814014220
132	Halter für Luftfilter	filter frame	E0257256401
133	Luftfilter	air filter	E0253390141
191	Blende	control panel	E0814012230
193	Steuerkasten Aufkleber	adhesive key box	E0334896410
194	Steuerkasten	capacitive key box	E0256902630
196	Steuerung	Capacitive button	E0335803610
198	Steuerkasten Abdeckung	capacitive key box cover	E0256902640
199	Flachkabel 10Pole	Flat cable 10 poles	E0331891130
200	Isolation	insulation	E0254102710
201	Abdeckung rechts	right corner	E0250885670
202	Abdeckung links	left corner	E0250885680
204	Membran	membrane	E0334896450

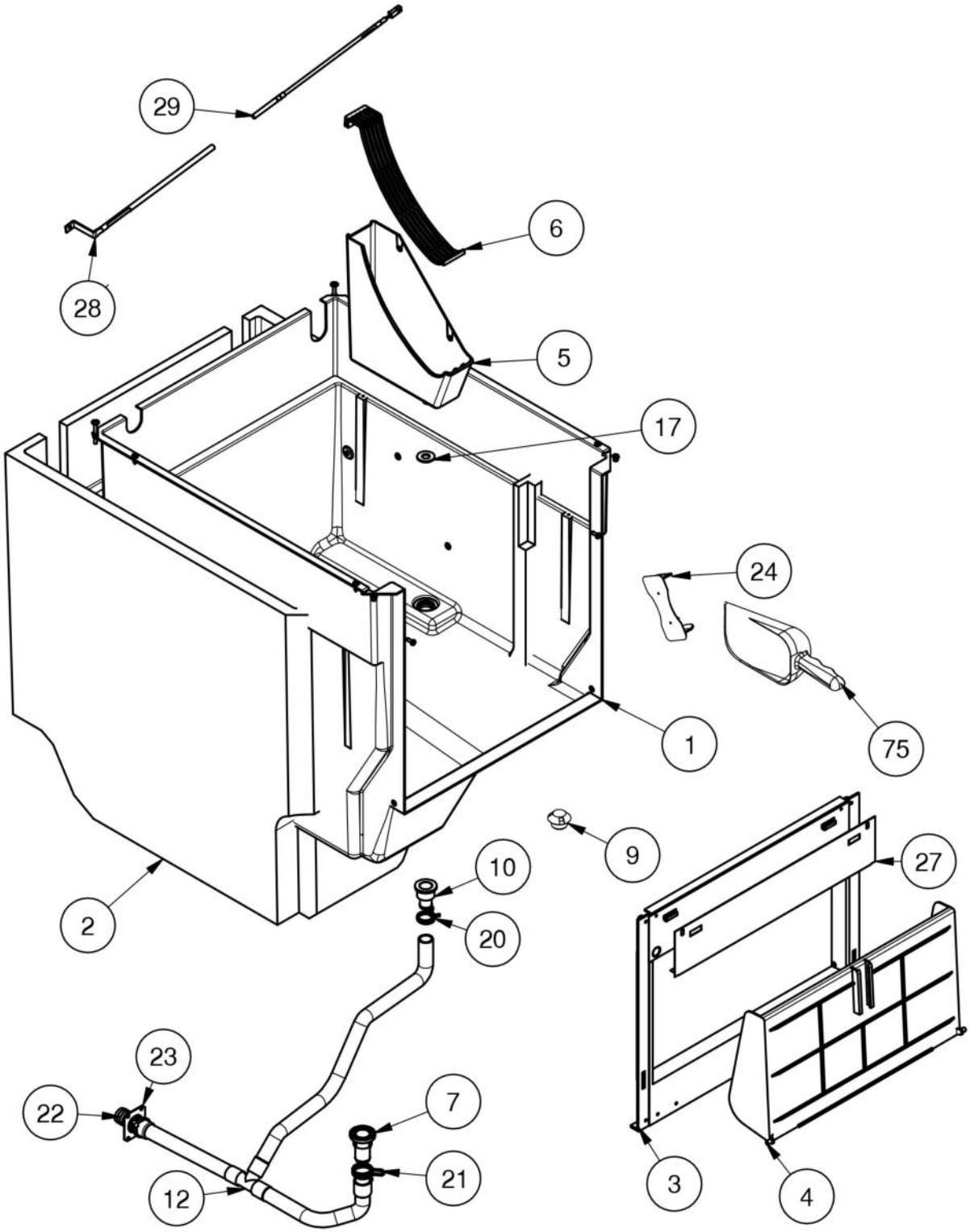
29
28
6
5
17
24
75
1
9
27
10
20
2
23
22
7
21
12
3
4

Pos.	Artikelbeschreibung	Description of item	Artikel Nr./Item No.
1	Eisbehälter	ice storage	E0251351960
2	Isolation vom Eisbehälter	storage insulation	E0254101500
3	Türrahmen	Door frame	E081419908
4	Klappe z. Eisfach	Freezer compartment lid	E025260473
5	Abtropfschale	Drip tray	E025820083
6	Gitter	Grid	E025380726
7	Kappe	Cap	E025685318
9	Ablauffilter	Drain filter	E025339002
10	Abfluss	Drain	E019612515
12	Ablaufschlauch	Drain pipe	E081400320
17	Dichtung	Gasket	E019350158
20	Schelle D19,6	Clamp D19, 6	E019281337
21	Schelle	Band	E019281338
22	Wasserablaufrohr	Water outlet pipe	E025690807
23	Halterung zum Ablaufrohr	Water outlet support plate	E0255701320
24	Halterung z. Eisschaufel	Holder f. ice shovel	E025725621
27	Blende Türrahmen	frame door panel	E0254700550
28	Halterung	Holder	E025792029
29	Halterung	Holder	E0335803930
75	Eisschaufel	Ice shovel	010402521

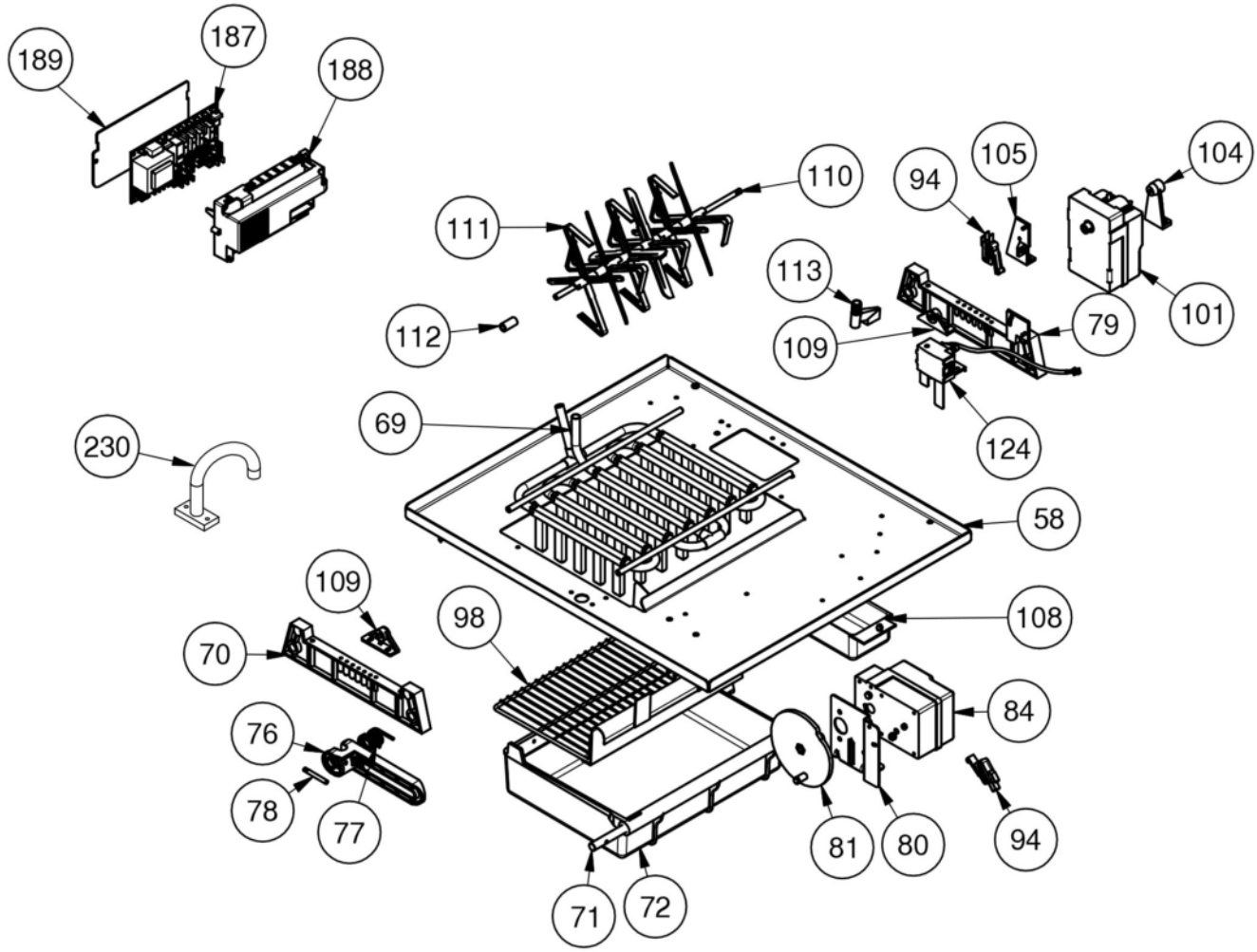

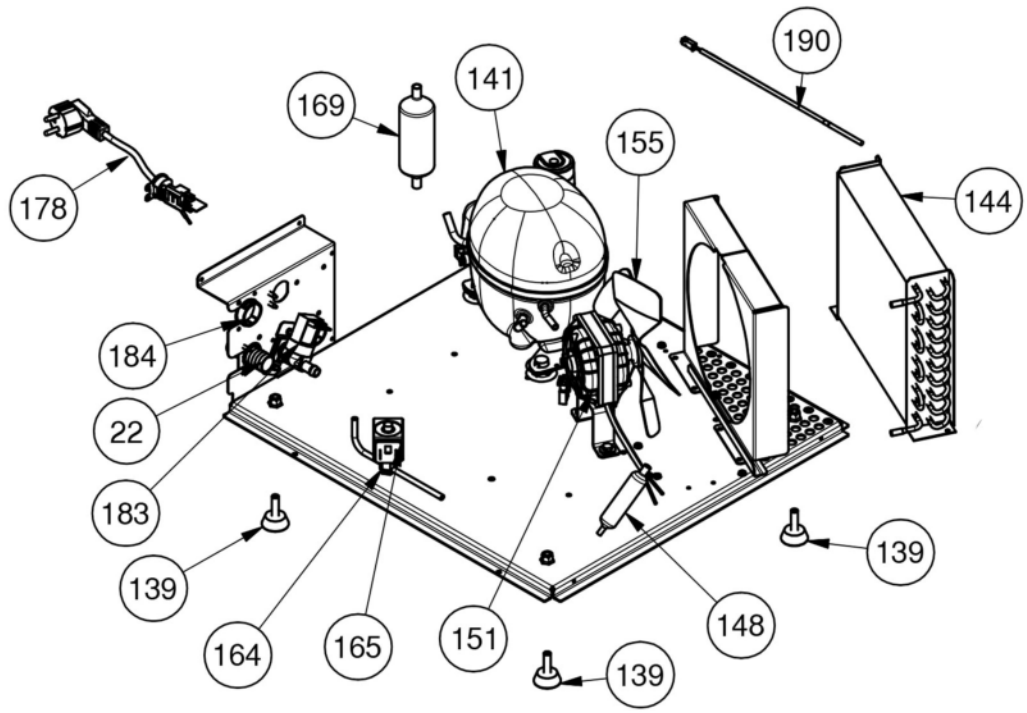

Bartscher	Eiswürfelbereiter Q 46 Artikel-Nr.: 104306	Explosionszeichnung Datum 06.12.2023	Seite 5 / 6

Pos.	Artikelbeschreibung	Description of item	Artikel Nr./Item No.
22	Wasserablaufrohr	Water outlet pipe	E025690807
69	Verdampfer R134A	Evaporator R134A	E081412031
70	Halterung, links	Left bracket	E025726122
71	Welle	Shaft	E0250300090
72	Wasserwanne	Water jacket	E081413001
76	Hebel	Lever	E025440110
77	Feder	Spring	E025474602
78	Achse	Axle	E025560256
79	Halterung, rechts	Right bracket	E025726121
80	Halterung	Bracket	E025725429
81	Mitnehmer z. Kippmotor	Carrier f. tilt motor	E081413043
84	Motor, Kippmotor - Antrieb	Motor, tilt motor - drive	E081413041
94	Mikroschalter	microswitch	E0194102160
98	Beförderungblech f. Eis	Supporting tray f. ice	E081413031
101	Motor z. Paddel	Paddle motor	E019440059
104	Halterung z. Motor	Motor bracket	E025725433
105	Halterung	Bracket	E025525419
108	Abdeckung Motor	motor protection	E0256205100
109	Halterung z. Paddelwelle	Bracket f. paddle shaft	E025726115
110	Paddelwelle	Paddle shaft	E025030010
111	Paddel	Paddle	E025545515
112	Abstandhalter	Spacer	E025110914
113	Wassereinlaufrohr	Water inlet pipe	E025300000
124	Fühler Füllstand	level water sensor assy	E0814013100
139	Fuß, höhenverstellbar	Foot, height-adjustable	E081502119
141	Kompressor R290	compressor r290	E0191658880
144	Kondensator	Condenser	E019177505
148	Trockner R134A	Dryer R134A	E019300804
151	Lüftermotor	condenser fan motor assy	E0814013480
164	Gasventil	Gas valve	E019863033
165	Spule	Coil	E019053102
169	Ausgleichbehälter	copper accumulator	E0190000120
178	Anschlusskabel	Power cord	E081300024
183	Wassereinlassventil	Water inlet valve	E019810111
184	Kappe	Protection cap	E019690414
187	Platine	board	E0814014500
188	Gehäuse Platine	board box	E0256902600
189	Abdeckung Platine	cover allgas pc-board	E0251607240
190	Halter	Holder	E0335803920
230	Einlaufrohr	Water inlet pipe	E0257920710