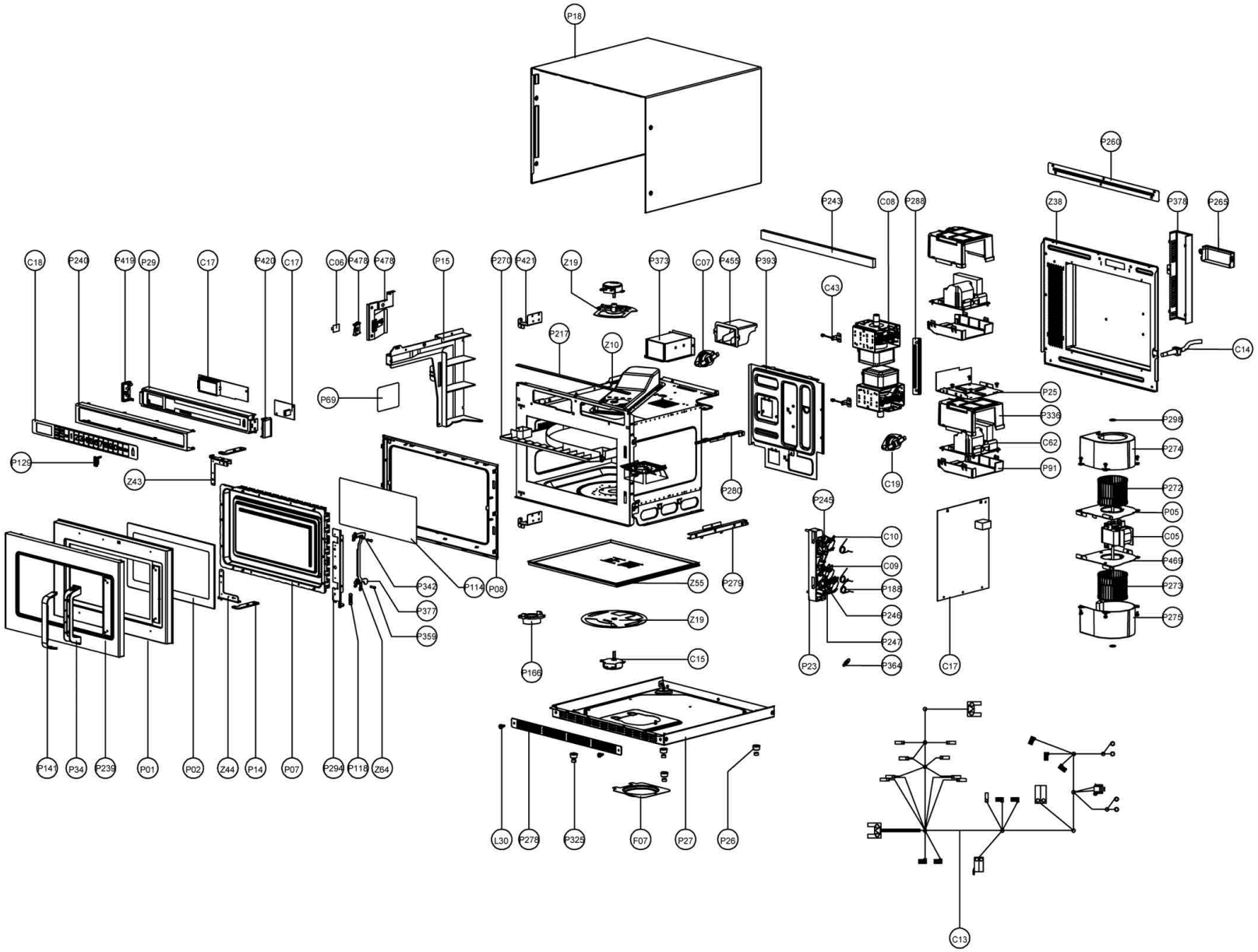

Bartscher	Mikrowelle 1800W, 18L Artikel-Nr.: 610839	Explosionszeichnung Datum 16.08.2021	Seite 1/4

Pos.	Artikelbeschreibung	Description of item	Artikel Nr./Item No.
C05	Lüfter komplett	Motor complete	E0278009000527
	dazu gehören Pos. P05+P272+P273+P274+P298+P469	incl. Pos. P05+P272+P273+P274+P298+P469	
C06	Lampe	lamp	E0263019010849
C07	Thermostat	thermostat 1	E0253099000687
C08	Magnetron	magnetron	E0253019000245
C09	Türschaltereinheit	Door switch modul	E0253039000019
	dazu gehören Pos. C10+P23+P188+P245-P247+P364	incl. Pos. C10+P23+P188+P245-P247+P364	
C13	Kabelbaum	wiring harness	E0253169004565
C14	Anschlußkabel	power cord	E0253159004210
C15	Motor	turntable motor	E0278009000128
C17	Leistungsplatine	p.c. board（Power board）	E0263019011175
C17	Display-Platine	p.c. board（Display board）	E0263019011174
C17	USB-Modul	p.c. board（USB-Module）	E0263019011176
C18	Bedienfolie	thin film switch	E0253069007123
C19	Thermostat	thermostat	E0253099000169
C43	Temperatursensor	temperature sensor	E0253139000057
C62	Spannungswandlwandler	transducer	E0263019010824
F07	Abdeckplatte unten	down cover board	E0213189000219
L30	Haltestift zum Filter	116_bolt	E0571000090122
P01	Tür komplett	Door complete	E0223019005533
	dazu gehören Pos. P02+P07+P08+P14-P118+P239+	incl. Pos. P02+P07+P08+P14-P118+P239+	
	P294+P342+P359+P377+Z43+Z44+Z64	P294+P342+P359+P377+Z43+Z44+Z64	
P15	Wellenleiterabdeckung	wave guide cover	E0223239000134
P18	Außengehäuse	outer enclosure	E0213099001399
P25	Halterung (Transformator)	bracket (transformer)	E0213189000218
P26	Fuß	foot	E0223189000043
P27	Grundplatte	base plate	E0213089000307

Pos.	Artikelbeschreibung	Description of item	Artikel Nr./Item No.
P29	Frontplatte	face board	E0223029009896
P34	Türgriff	Door handle	E0213999001090
	dazu gehört P141	incl. P141	
P69	Isolierstück	insulation piece	E0515059004377
P91	Halterung	transducer bracket	E0223249000168
P114	Blättchen (im Türrahmen)	flake(in door frame)	E0515059004376
P129	Dichtungsring	Seal Ring A	E0593219000461
P166	Halterung Wellenverteiler	stirrer bracket	E0223249000155
P217	Dichtung	new 12_sponge	E0593019000087
P240	Halterung Rahmen	board shell	E0213199001363
P243	Dichtung	sponge	E0593019000087
P260	Halterung	mounting bracket	E0213259000718
P265	Absaugdeckel	exhaust cover	E0213229000097
P270	Luftauslassrahmen	air exhaust frame	E0223999000393
P275	Windradabdeckung rechts	right wind wheel cover	E0223999000397
P278	Filter	filter net accessories	E0213999001084
P279	Brkt PCB ????	Brkt PCB	E0213259000720
P280	Befestigungselement	fastener	E0213209001844
P288	Magnetron-Halterung	magnetron bracket	E0213259000719

Pos.	Artikelbeschreibung	Description of item	Artikel Nr./Item No.
P325	Fuß	defend slip mat	E0593999000113
P336	Kappe	real cap	E0223999000398
P373	obere Abzugshaube	upper exhaust hood	E0213139000243
P379	Luftleitkanal (unten)	air-guide hood(under)	E0213249000210
P393	hintere Abdeckungl	back fixing bracket	E0213259000722
P419	linke Abdeckung	left deck	E0223999003028
P420	rechte Abdeckung	right deck	E0223999003029
P421	Klemmscharnier L	clamp hinge L	E0213259000726
P455	Luftleithaube	Air scoop cover	E0223239000135
P478	Lampenhalterung（Kunststoff）	lamp holder（plastic）	E0223999000325
P478	Lampenhalterung（Metall）	lamp holder（metal）	E0213259000724
Z10	Garraum	cavity assembly	E0403019002443
Z19	Wellenverteiler oben	stirer assembly(upper half part）	E0403999000155
Z19	Wellenverteiler unten	stirer assembly	E0403999000033
Z38	Rückwand	rear plate asembly	E0403059000045
Z55	Keramikplatte	ceramic board assembly	E0243999000142