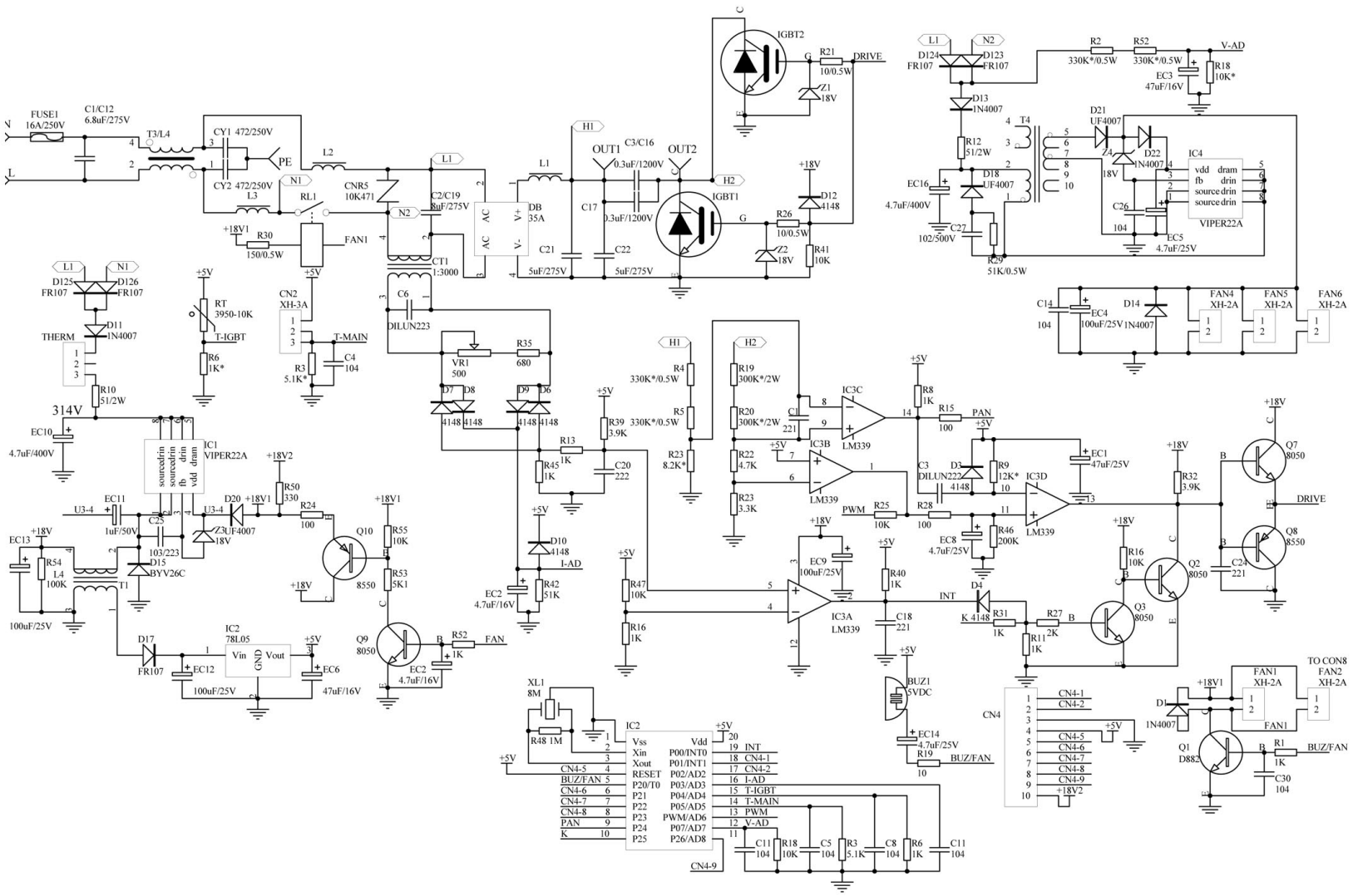

Bartscher	**Induktionskocher IK 35-EB** **Artikel-Nr.: 105829**	**Explosionszeichnung** **21.09.2017**	**Seite 1/1**