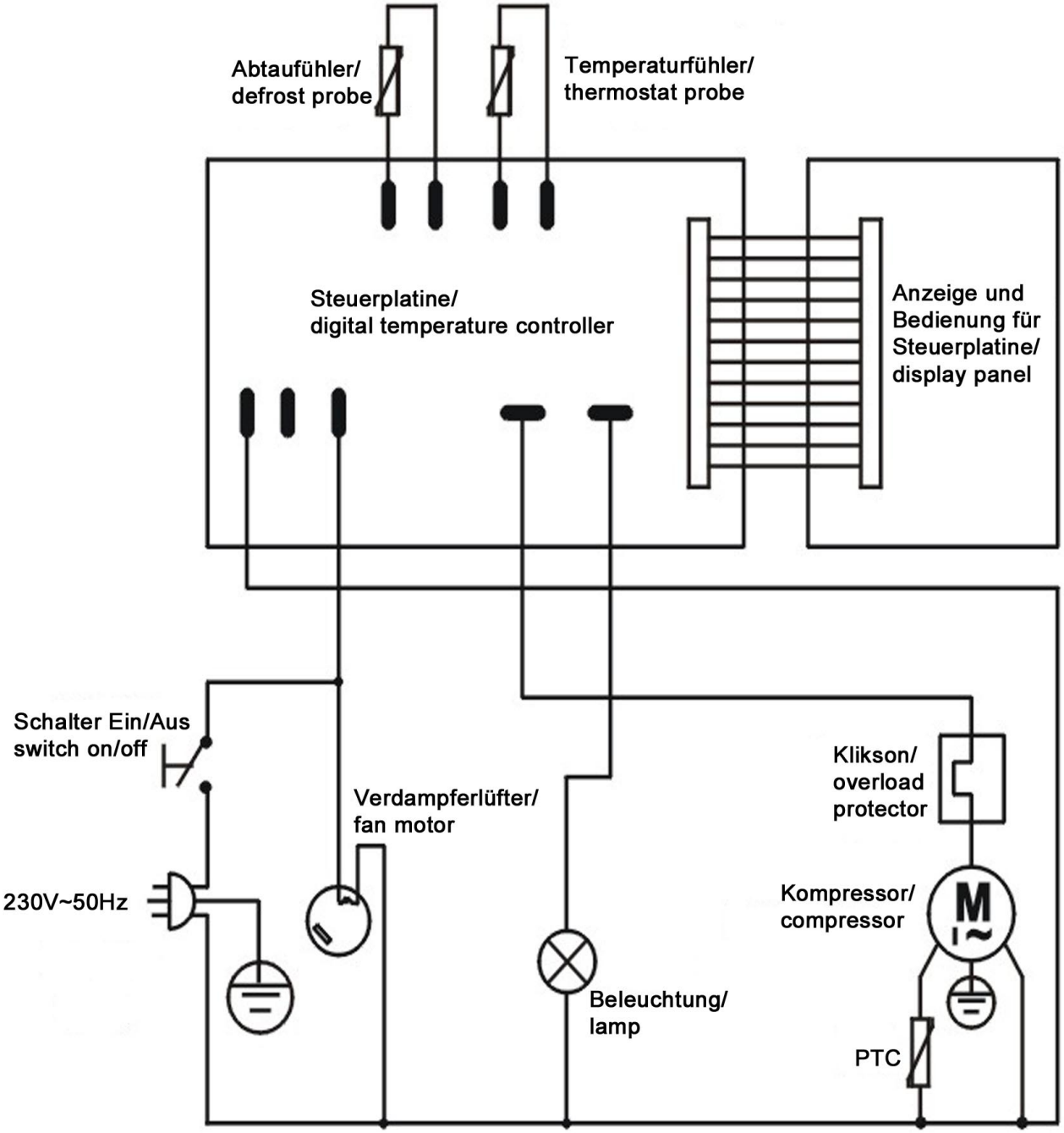

Bartscher	Mini Kühlvitrine 98L, weiß Artikel-Nr.: 700298G	Schaltplan 21.10.2015	Seite 1/1