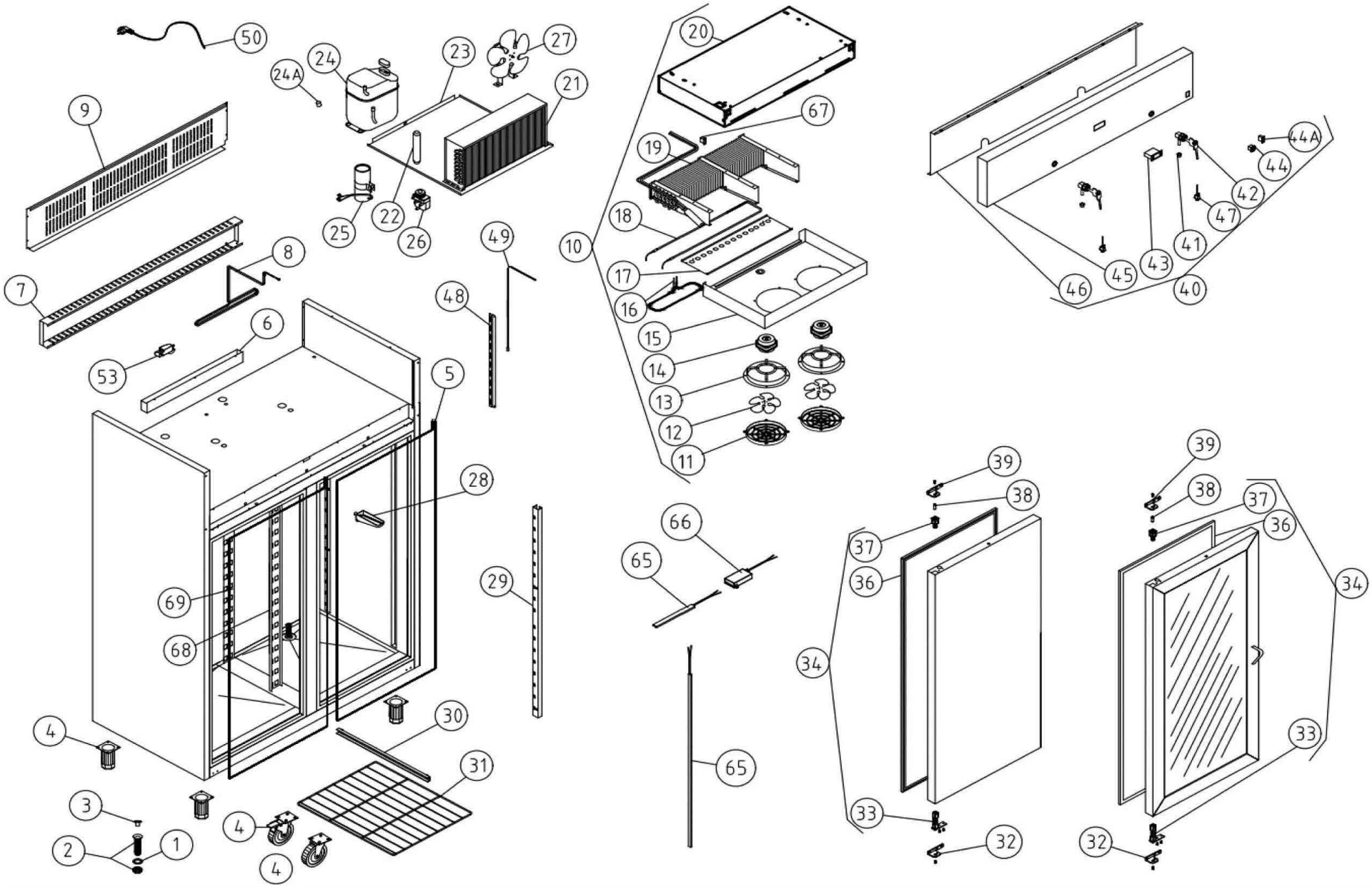

Bartscher	Glastürenkühlschrank 1400 GN210 Artikel-Nr.: 700601	Explosionszeichnung Datum 01.06.2023	Seite 1/3

Pos.	Artikelbeschreibung	Description of item	Artikel Nr./Item No.
1	Dichtung	3/4 Drainage pipe gasket	E012037891
2	Drainagerohr	Drainage pipe 3/4	E012037489
3	Abflußstopfen	3/4 Drainage plug	E012037989
4	Fuß verstellbar	adjustable leg	E012009104
4	Rad, D100	Wheel, D100	E012181660
4	Rad m. Bremse D100	Wheel w. brake D100	E012181661
6	Verdunstungsbehälter	Automatic evaporation tank	E012174617
7	Abdeckung hinten	Back cover	E012137471
8	Abdeckung	Cover	E012174426
9	Abdeckung z. Kompressor	Cover f. compressor	E012137478
10	Verdampfer, komplett	Evaporator, complete	E012176288
11	Abdeckung	Fan cover	E012034663
12	Lüfterflügel D 200	Fan blade D 200	E012058694
13	Halterung z. Lüfter	Fan holder	E012131156
14	Verdampferlüfter o. Flügel	Evaporator fan without blades	E012135265
15	Abdeckung z. Verdampfer	Evaporator cover	E012132589
19	Verdampfer	Evaporator	E012068174
20	Abdeckung	Cover	E012074540
21	Kondensator	Condenser	E012032377
22	Filter GR20	Filter GR20	E012061055
23	Sockel	Compressor base	E012174390
24	Kompressor R600a	Compressor R600a	E012181841
25	Kondensator	Condenser	E012181842
26	Anlaufrelais	Start relay	E012181836
27	Lüftermotor 5W	Fan motor 5W	E012059041
28	Ablauf	Drainage	E012181537
29	Halterung für Auflageschienen	Zipper	E012174703
30	Auflageschiene GN 1/1 L=564 MM	Grid slide GN 1/1 L=564 MM	E012174696

Pos.	Artikelbeschreibung	Description of item	Artikel Nr./Item No.
31	Rost 650x530 GN2/1	650x530 GN2/1 Grill	E012181547
32	Türstütze links	Left bottom door support	E012036986
32	Türstütze rechts	Right bottom door support	E012037017
33	Scharnier	Spring door hinge	E012038130
34	Tür komplett	Complete glass door	E012083600
36	Dichtung f. Tür	Gasket f. door	E012034433
36	Dichtung	Gasket	E012068577
37	Türscharnier oben	Upper door hinge plastic	E012037723
38	Stift M6	Door support pin	E012038076
39	Halterung oben links	Upper door support left	E012041474
39	Halterung oben rechts	Upper door support right	E012041472
42	Türschloß	Door lock	E012246615
43	Thermostat	Thermostat	E012049777
44	Schalter an/aus	ON/OFF Switch	E012181637
45	Bedienpanel	HEAD PANEL SPIBAR-142 NL LED	E07006011
46	Abdeckung	Cover	E012137501
47	Türkontaktschalter	Door contact switch	E012101812
48	Befestigung	Fixing	E012174711
49	Fühler	Sensor	E012045530
50	Anschlusskabel 3X1X3000	Power hose 3X1X3000	E012271059
52	Stift M6	Middle door support M6 pin	E012102786
53	Kondensatzfalle	Condensate trap	E012220323
65	Leuchte LED	Verticel LED light	E012185803