Allgemeine Abkürzungen

AW	=	Abwasser	KW	=	Kaltwasser	üOKFF	=	üb. Oberkante Fertigfussboden
Dat	=	Datenleitung	KWw	=	Kaltwasser weich	SFB	=	separater Füllboiler
EZ	=	Elektrozuleitung	LR	=	Leerrohr	VEW	=	Vollentsalztes Wasser
FD	=	Fussbodendurchbruch	UK	=	Unterkante	WD	=	Wanddurchbruch
HW-VL	=	Heisswasser-Vorlauf	MK	=	Medienkanal	WS	=	Wandschlitz
HW-RL	=	Heisswasser-Rücklauf	PA	=	Potentialausgleich	WW	=	Warmwasser
KB	=	Kernbohrung	STL	=	Steuerleitung	WWw	=	Warmwasser weich

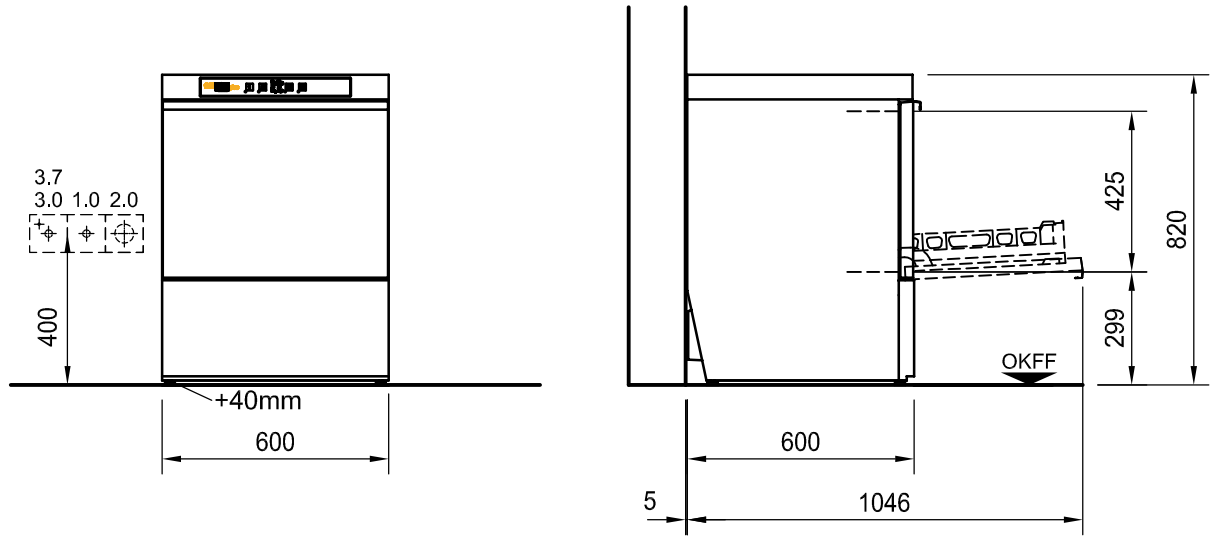

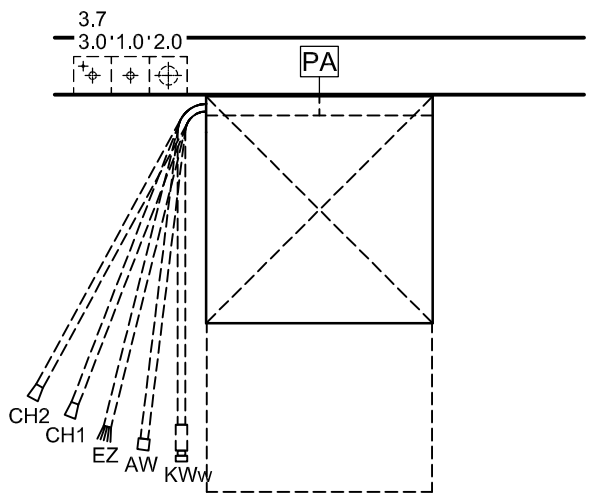

Allgemeine Hinweise

Anschlüsse: Der Anschluss der Spülmaschine an die Ver- und Entsorgungsleitungen (z.B. Elektro, Sanitär, Abluft) erfolgt bauseits durch örtlich konzessionierte Firmen und Fachkräfte.
Achtung! **Bei Frequenzumrichter-gesteuerten Maschinen und entsprechender Verwendung eines Fehlerstrom-Schutzschalters (FI/RCD), muss dieser als Typ B (allstrom-sensitiv) ausgelegt werden.**

Maße: Die in der Zeichnung dargestellte Maße sind Fertigmaße.

Eintransport: Mindestöffnung zum Eintransport der Maschine = Aussenmaße der größten Maschine + 300mm in der Höhe + 400mm in der Breite!

Be- und Entlüftung: Die Belüftung und Entlüftung für den Raum ist gemäß VDI 2052 auszulegen. Die Restwärmeabgaben der Maschinen sind zu beachten.

Absperrventile: Für die Medienversorgung der Spülmaschine sind bauseits Absperrventile vorzusehen

Spülergebnis: Ein fleckenfreies Spülergebnis lässt sich nur bei niedrigem Mineralgehalt des Klarspülwassers erreichen (siehe Legende Wasser/Leitwert). Gegebenenfalls muss eine Entmineralisierung vorgeschaltet werden.

Bodenabläufe: Für Reinigungszwecke sollten Bodenabläufe in Maschinennähe vorgesehen werden.

Maschinentyp:	**Geschirrspülmaschine**	**Beheizungsart:**	**Elektro**
Modell:	**ecomax plus F503**	**Laufrichtung:**	**Fronttür**
Korbmaß:	**500 x 500** — **Einschubhöhe: 425**	**Hauptschalter:**	**bauseits in Maschinennähe**

bauseitige Anschlüsse und Daten (Ausführung gemäß örtlichen Vorschriften)

Elektro		Spannung	Frequenz	Netz	Absicherung	Querschnitt	Leistung		Lage
3.7	PA	Potentialausgleich							400mm üOKFF
3.0	EZ	230 V	50 Hz	1-N-PE	max. 3 x 16 A		3,6 kW	Adaptiebar	400mm üOKFF
3.0	EZ	400 V	50 Hz	3-N-PE	max. 3 x 16 A		7,7 kW	Werkseitig	400mm üOKFF

Wasser		Verbrauch	Temp.	Gesamthärte	Leitwert	Dimension	Anschluß	Lage
2.0	AW	Abwasser (Siphon bauseits) / (max. Förderhöhe der Ablaufpumpe 800mm)				DN50	HT Rohr	400mm üOKFF
1.0	KWw	2,8 l/Korb 10,6 l (Füllung)	min. 10 °C max. 60°C	0-3°d (0,5mmol/l)	80µS/cm erforderlicher Durchsatz min. 5l/min	DN20	G¾ (Aussen)	400mm üOKFF

*Bauseitiger Fließdruck **min. 0,5 bar - max. 10,0 bar** (Bei Fliessdruck über 10 bar Druckminderer bauseits vorsehen. Unter 0,5 bar Rücksprache bei Service.)*

maschinenseitige Anschlüsse und Daten

CH1 Ansaugschlauch für Klarspüler Kunststoff, (blau)	2500 mm	CH2 Ansaugschlauch für Reiniger, (transparent)	2500 mm
EZ Anschlusskabel	2000 mm	AW Ablaufschlauch ID 20 / AD 25 2000 mm	KWw Zulaufschlauch R¾ 2000 mm

Restwärmeabgabe der Maschine an den Raum

Waschgut: 1,5 kW	latent: 0,4 kW	sensibel: 0,6 kW

Index	Änderungen / Changes	Datum / Date	Name
-			
-			
-			
-			
-			
-			
-			
-	-	-	-

Das Urheberrecht an dieser Zeichnung verbleibt bei der HOBART GmbH.
Jede nicht von uns schriftlich genehmigte Benutzung, Verfielfältigung, Überlassung an Dritte ist strafbar und macht schadensersatzpflichtig.

This documnet contains proprietary and confidential data of HOBART GmbH. No disclosure, reproduction or use of any part there of may be made without written permission of HOBART GmbH.

ecomax plus by HOBART
Robert-Bosch-Straße17
77656 Offenburg, Germany
Tel.: +49(0)1803 32 66 29
Fax.: +49(0)781 600 11 39
www.ecomaxbyhobart.de

Angebot [X] Quotation
Auftrag [-] Order

Datum / Date:	Project: MUSTER		
Gezeichnet / Drawn by:			
Geprüft / Checked by: -	Maßstab / Scale: 1:20	Order-No.:	Zeichnungsnummer / Drawing-No.:
Projectmanager: -			