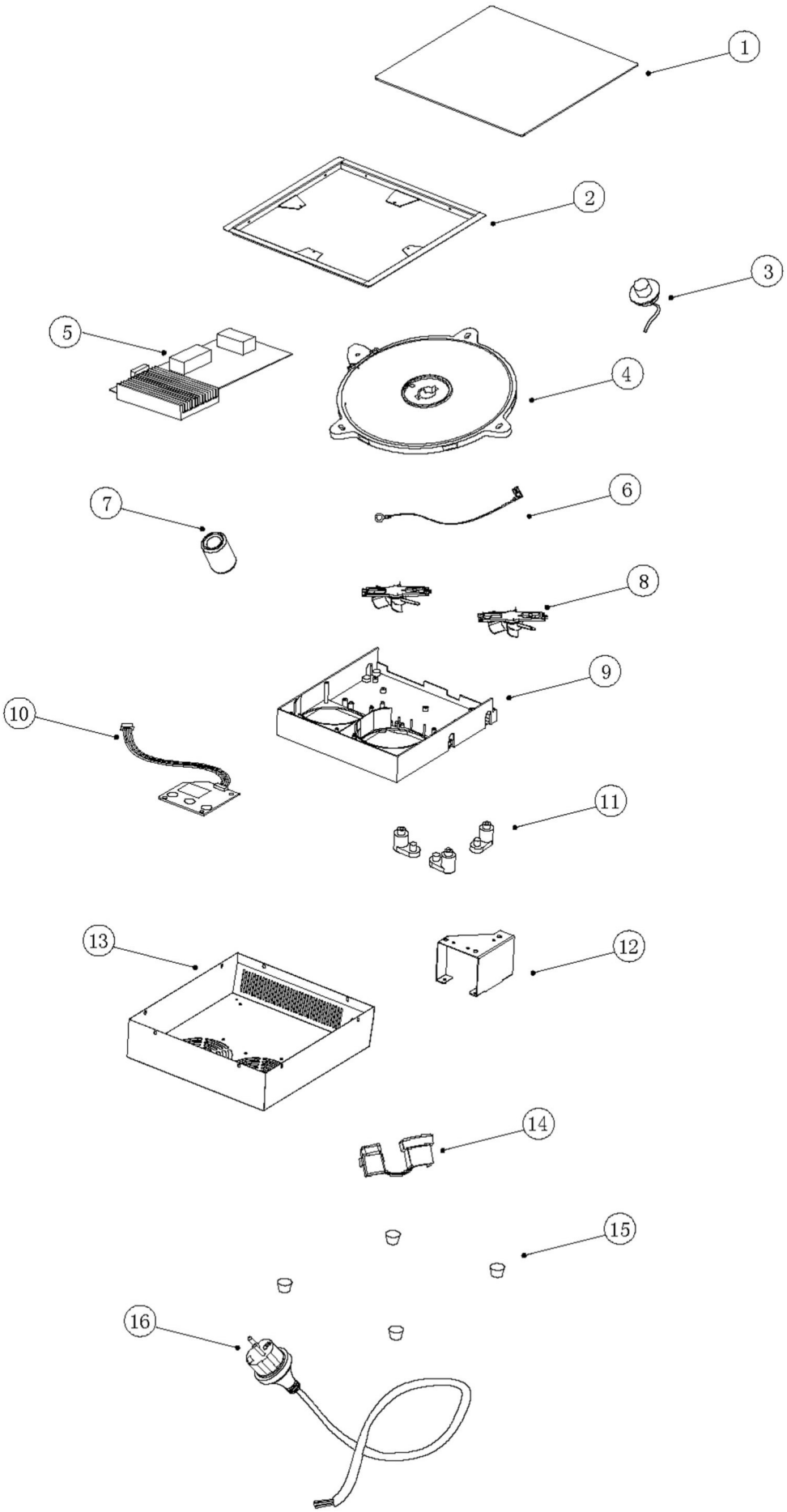

Bartscher	Einbau-Induktionskocher 351TC Artikel-Nr.: 105860	Explosionszeichnung Datum 02.10.2023	Seite 1 / 2

Pos.	Artikelbeschreibung	Description of item	Artikel Nr./Item No.
1	Glasplatte	Glass plate	E010586001
2	Rahmen	Metal frame	E010586002
3	Fühler	Sensor	E010599106
4	Heizspule	Heating core	E010599107
5	Hauptplatine	Mainboard	E010586005
6	Kabel	Cable	E010592415
7	Magnetring	Magnet ring	E010586007
8	Lüfter	Fan	E010599111
9	Isolierung	Insulating plastic	E010586009
10	Bedienfeld	Control panel	E010586010
11	Kunststoffträger Bedienfeld	plastic support for control panel	E010586011
12	Metallträger Bedienfeld	metal support for control panel	E010586012
13	Gehäuse	housing	E010586013
14	Zugentlastung	Strain relief	E010586014
15	Fuß, Gummi	Foot, rubber	E010592711
16	Anschlusskabel m. Stecker	Connection cable with plug	E010599110