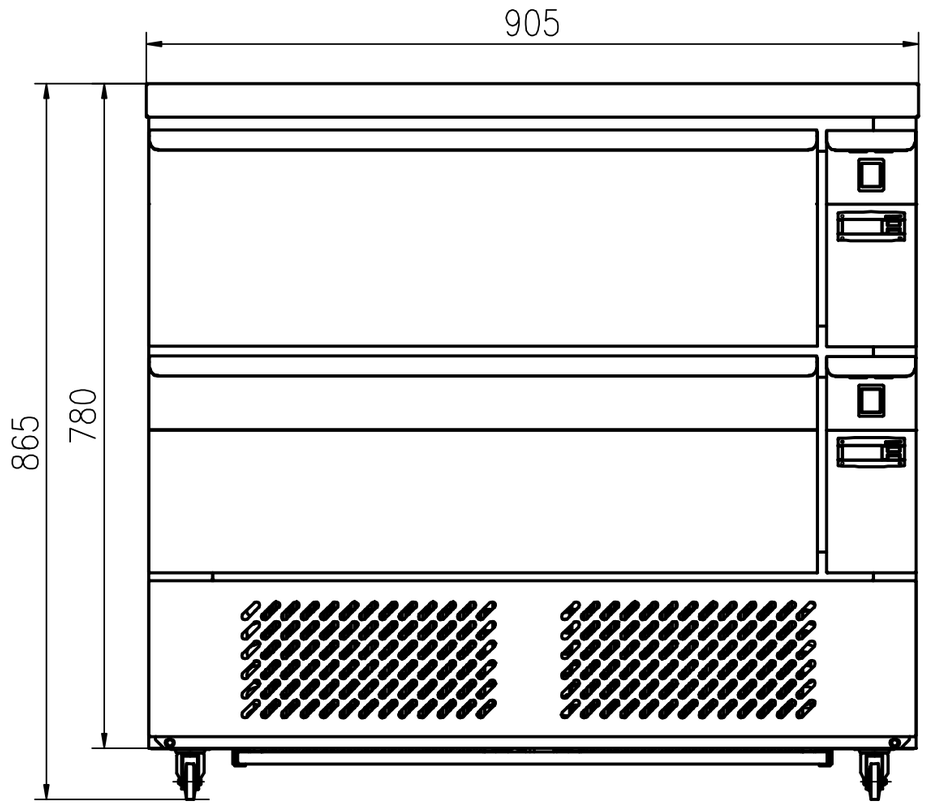
905
865
780

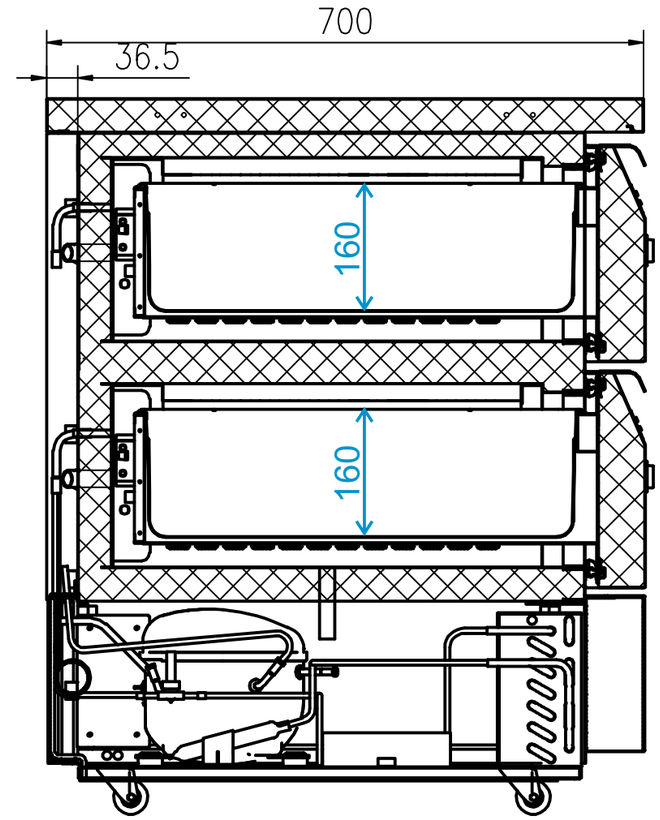
700
36.5
160
160

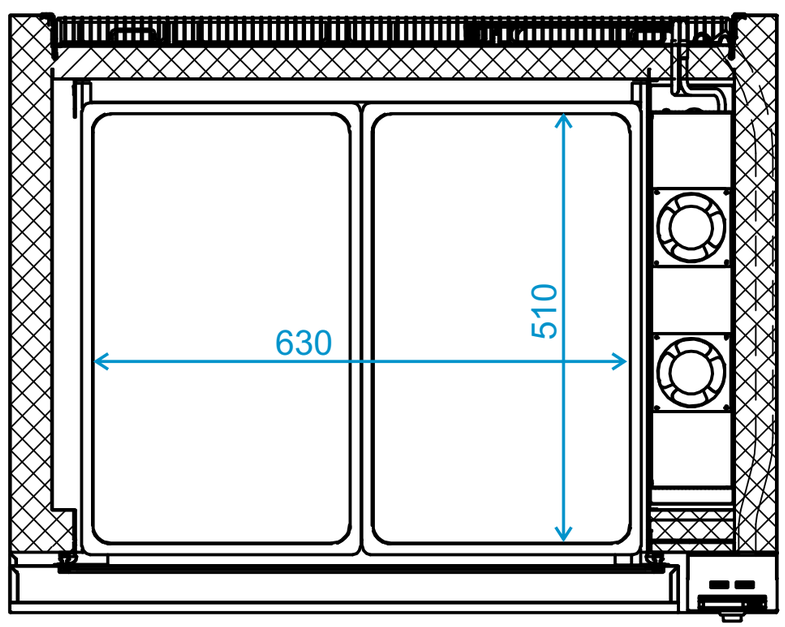
630
510