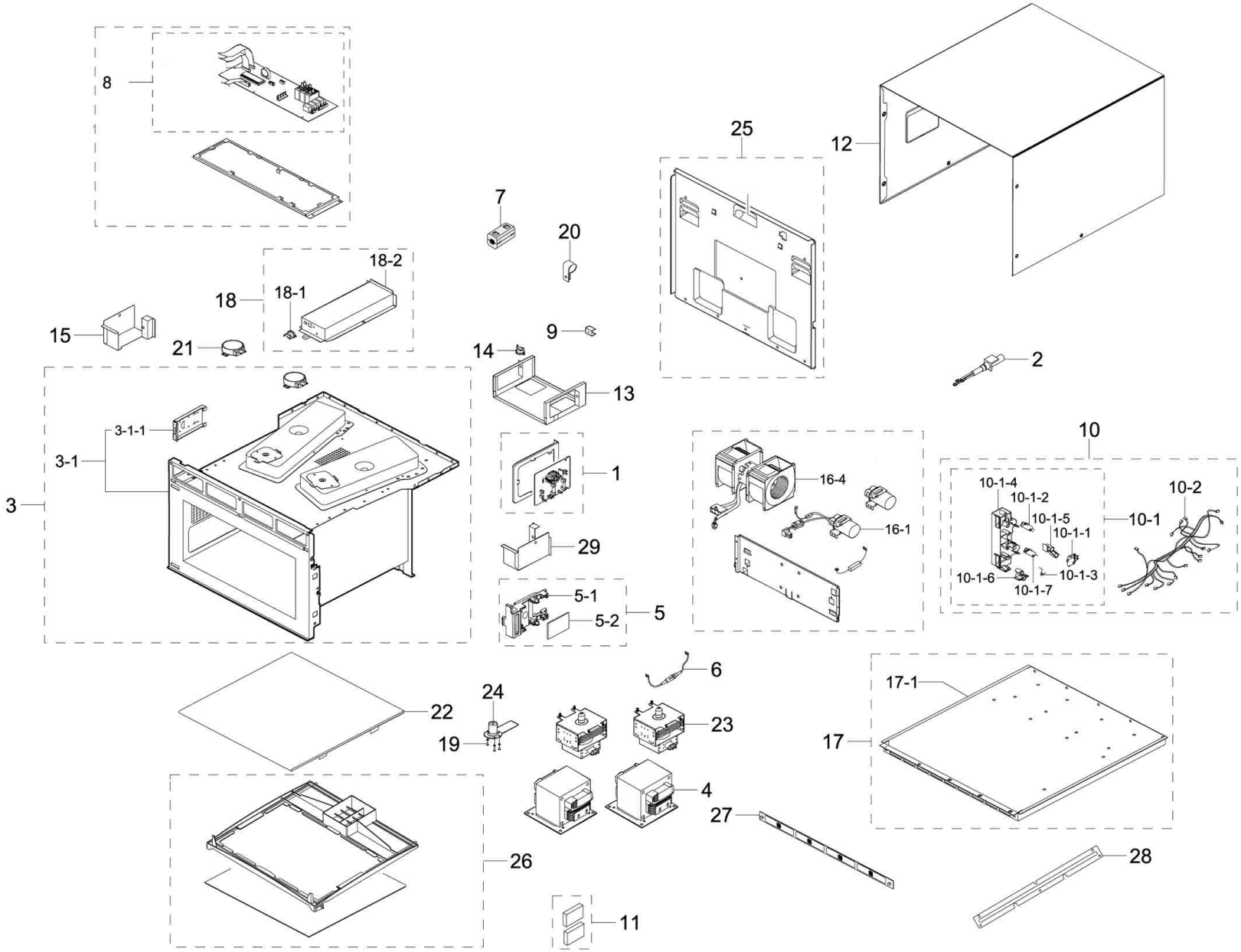

Bartscher	Mikrowelle MJ26A6093 Artikel-Nr.: 610195	Explosionszeichnung Datum 30.09.2022	Seite 1/4

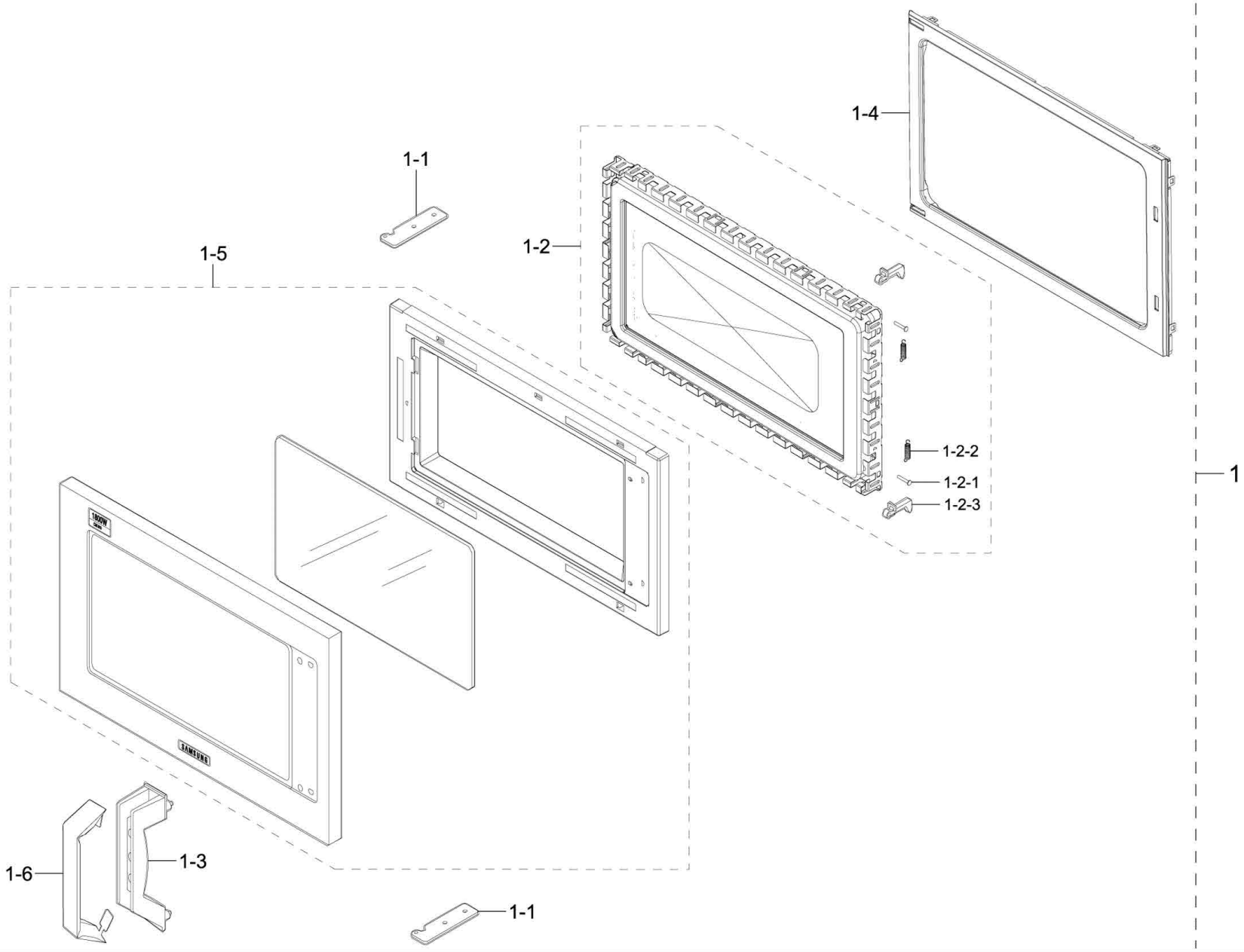

Bartscher	Mikrowelle MJ26A6093 Artikel-Nr.: 610195	Explosionszeichnung Datum 14.03.2022	Seite 2/4

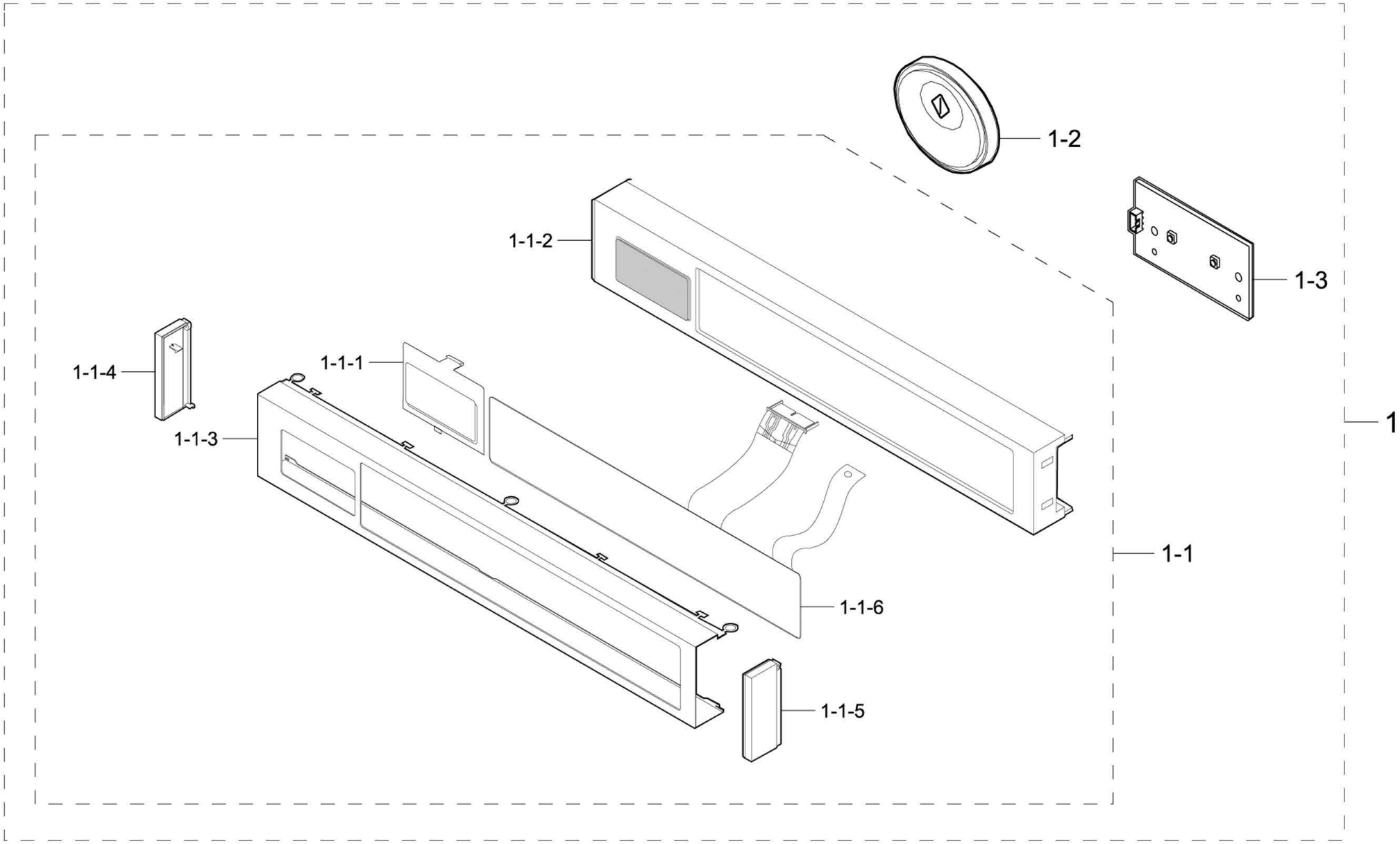

Bartscher	Mikrowelle MJ26A6093 Artikel-Nr.: 610195	Explosionszeichnung Datum 14.03.2022	Seite 3/4

Pos.	Artikelbeschreibung	Description of item	Artikel Nr./Item No.
1	Entstörfilter	Noise filter	E09600734A
4	Transformator, Hochspannung	Transformer, high-voltage	E02600058B
6	Hochspannungssicherung	High-voltage fuse	E09170061A
8-2	Hauptplatine	PCB complete	E09404979B
9	Halterung für Erdung	bracket earth	E06150541A
10 1	Mikroschalterblock komplett	Microswitch block complete	E0DE9320097E
12	Gehäuse	Housing	E07030123C
13	Führung f. Lüfter	duct for fan	E07250088A
14	Thermostat 125/250V,15/10A	Thermostat 125/250V,15/10A	E04720017A
15	Führung	duct	E07250090A
16 1	Hochspannungskondensator	High-voltage capacitor	E02501001284
16 4	Motor	Motor AC ventilation	E03110180A
19	Befestigung	Fixing	E06960054A
21	Motor 120 V	Motor 120 V	E010164B
22	Boden, Keramik	Bottom, ceramic	E09700319B
23	Magnetron	Magnetron	E0OM75P20ESRN
24	Wellenverteiler	Wave distributor	E09290515A
25	Rückwand	Back cover	E09290514A
26	Abdeckung	Cover	E09700562A
27	Filter	Filter	E09290516B
28	Befestigungsschiene	Bracket	E06150538A
29	Führung	duct	E07250089A
1 1	Scharnier	Hinge	E0610190111
1 4	Türdichtung	Door isolation	E06403093A
1 5	Tür komplett	Door complete	E0DE9405010A
1 6	Griff Blende	Handle cover	E07160433B
1 1	Bedienfeld	Control panel	E09405004B
1 2	Knopf, Start	Start button	E06620212D
1 3	Montageplatte	Mounting plate	E06100808A