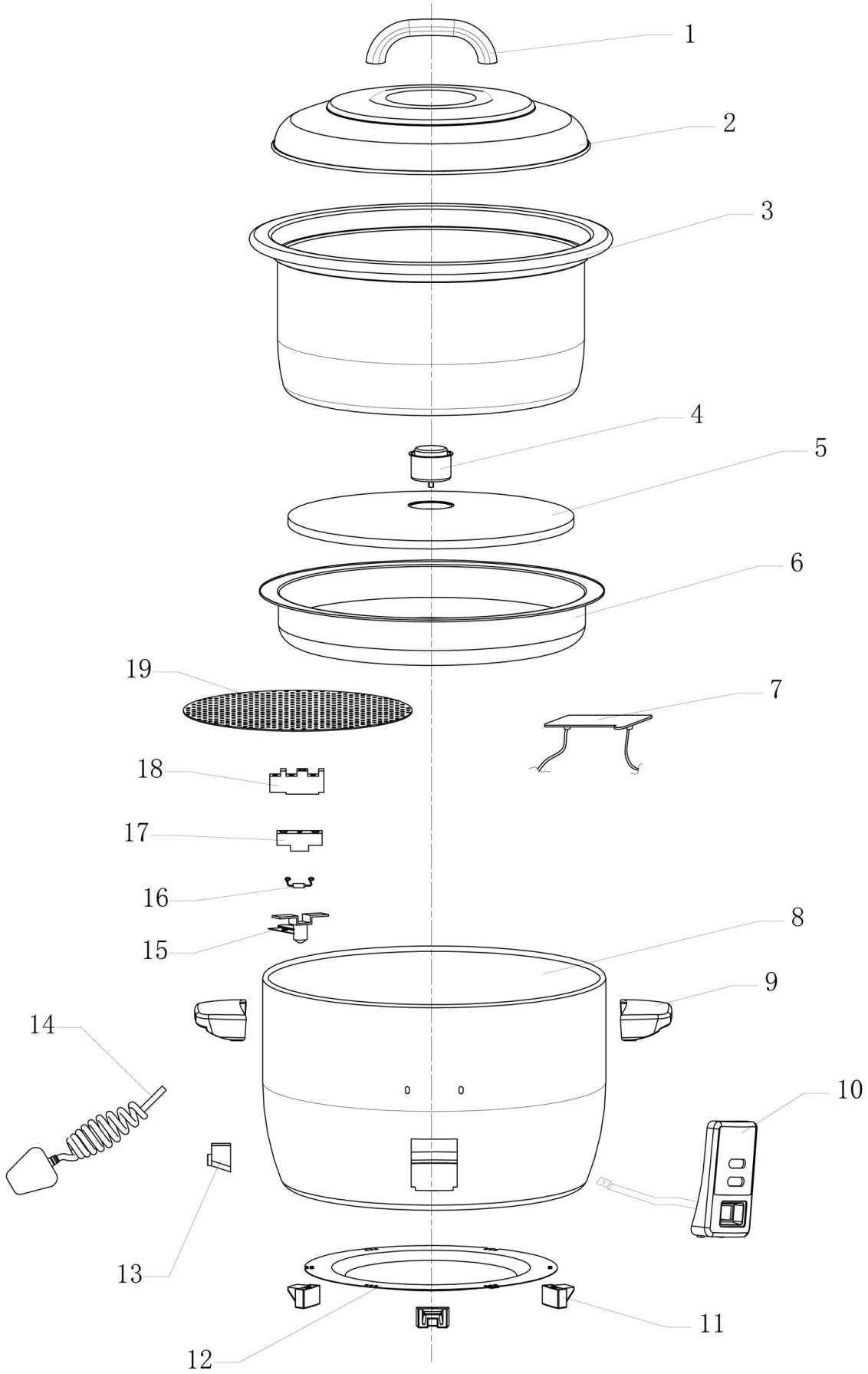

Bartscher	Reiskocher 13L Artikel-Nr.: 150533	Explosionszeichnung 16.09.2020	Seite 1/2

Pos.	Artikelbeschreibung	Description of item	Artikel Nr./Item No.
1	Griff	Handle	E015053801
2	Deckel	Lid	E015053302
3	Innentopf	Inner pot	E015053303
4	Druckschalter	Push button switch	A015051341
5	Heizplatte	Heating plate	E015053305
6	Dichtring	Sealing ring	E015053306
7	Warmhalteplatte	Warming plate	E015053807
8	Gehäuse	Housing	E015053308
9	Griff z. Gehäuse	Handle f. housing	E015053309
10	Hauptschalter	Main switch	E015053810
11	Fuß	Base	E015053311
12	Boden	Bottom	E015053312
13	Zugentlastung	Strain relief	E015053813
14	Anschlusskabel	Power cord	E015053814
15	Thermostat	Thermostat	E015053315
16	Sicherung	Fuse	E015053816
17	Anschlussstück, 2-polig, keramik	Connector, 2-polig, ceramic	E015053817
18	Anschlussstück, 3-polig, keramik	Connector, 3-polig, ceramic	E015053818
19	Silikoneinlage	Silicone insert	E015052937