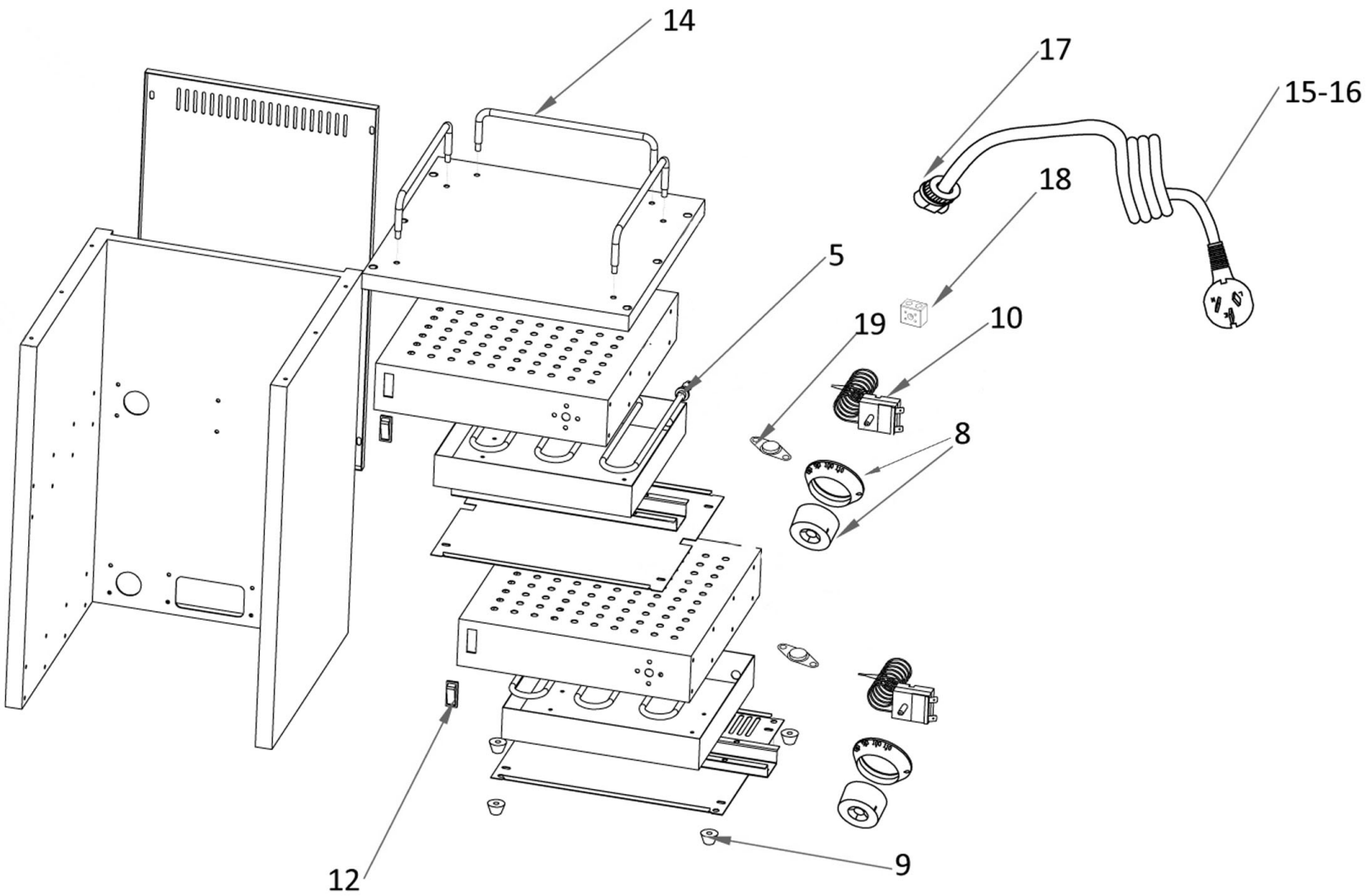

Bartscher	Tassenwärmer TA720 Artikel-Nr.: 103076	Explosionszeichnung 10.10.2018	Seite 1/2

Pos.	Artikelbeschreibung	Description of item	Artikel Nr./Item No.
5	Heizkörper 230V, 70W	Heating element 230V, 70W	E010307605
8	Knebel	Knob	E010307608
9	Fuß	Base	E011512911
10	Thermostat	Thermostat	E010307610
12	Schalter 230 V, 10 A	Switch 230 V, 10 A	0KG20510
14	Griff	Handle	E010307614
15+16	Anschlusskabel m. Stecker	Power cord w.plug	E011512921
17	Zugentlastung	Strain relief	E010307617
18	Keramikstein	Ceramic body	A039898
19	Schalter KSD 301, 10 A, 250 V	limiting themostate KSD 301, 10 A, 250 V	0CB12004