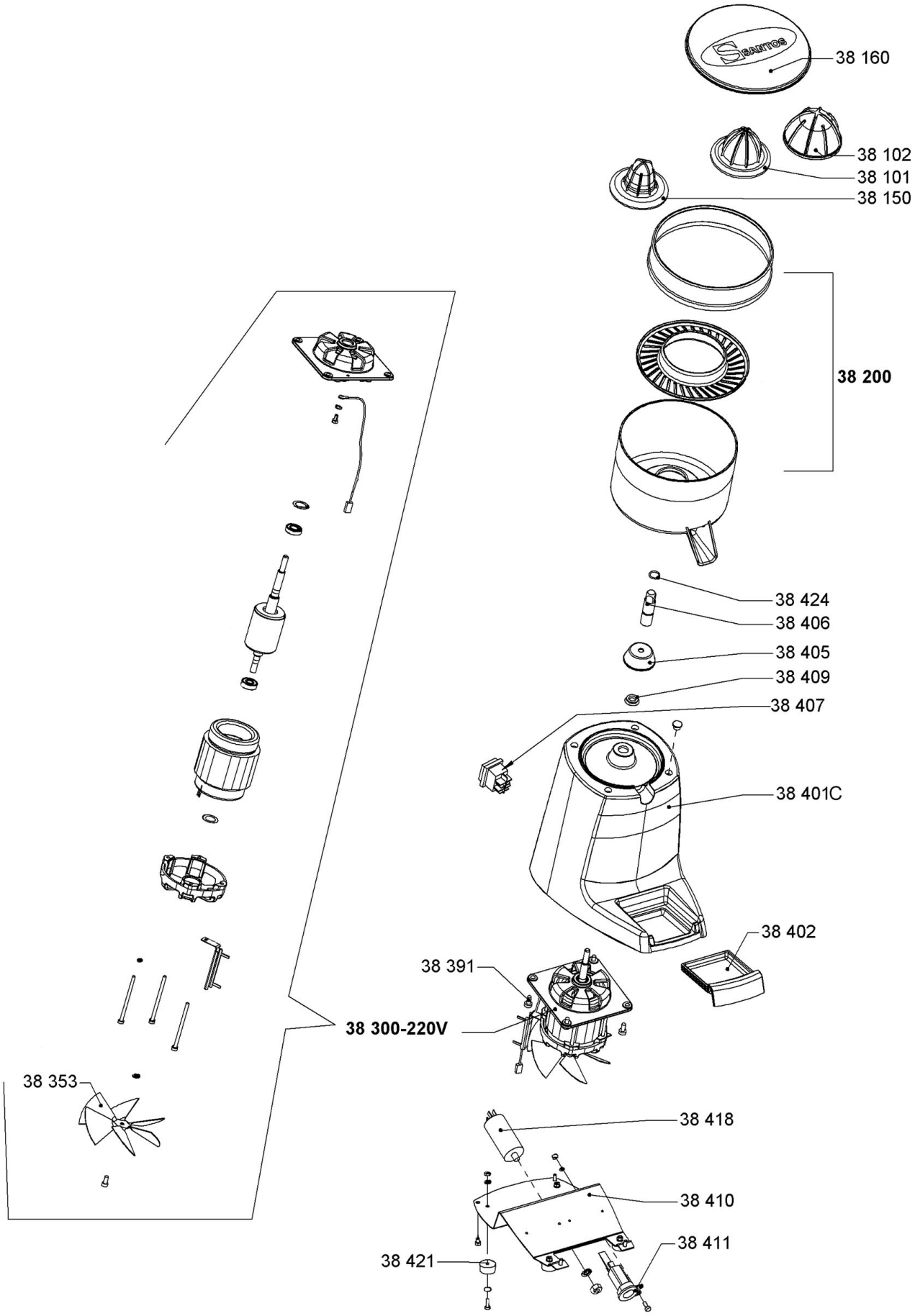

Bartscher	Zitruspresse 38G Artikel-Nr.: 150187	Explosionszeichnung 22.10.2020	Seite 1/2

Pos.	Artikelbeschreibung	Description of item	Artikel Nr./Item No.
38101	Presskegel, Orangen u. Zitronen	Pressing cone, Orange a. Lemon	E0038101
38102	Presskegel, Grapefruit	Pressing cone, Grapefruit	E0038102
38150	Presskegel, Limetten	Pressing cone, Limes	E0038150
38160	Abdeckung	Cover	E038160
38200	Schale, komplett	Bowl, complete	E038200
38300	Motor, komplett	Motor, complete	E038300
38353	Lüfterflügel	Fan blade	E038353
38401C	Gehäuse	Housing	E038401C
38402	Abtropfschale	Drip tray	E038402
38405	Kappe	Cap	E038405
38406	Achse	Axle	E038406
38407	Schalter	Switch	E038407
38409	Dichtung	Gasket	E038409
38410	Boden	Bottom	E038410
38411	Anschlusskabel m. Stecker	Power cord w. plug	E050517
38418	Kondensator	Condenser	E038418
38421	Fuß, Gummi	Rubber base	E038421
38424	O-Ring	O-ring	E038424