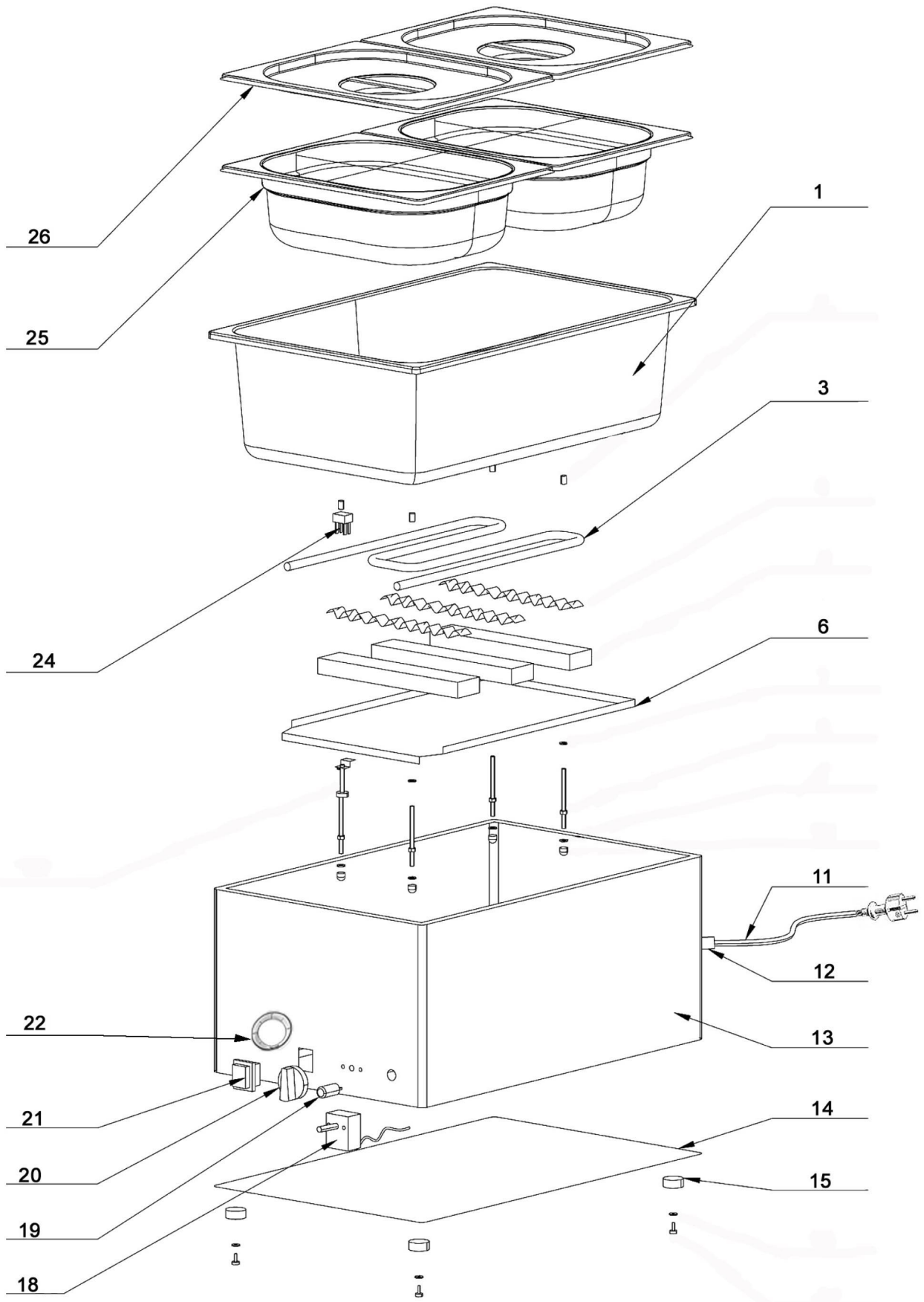

Bartscher	Wasserbad / Bain Marie Artikel-Nr.: 200232	Explosionszeichnung 02.10.2014	Seite 1/2

Pos.	Artikelbeschreibung	Description of item	Artikel Nr./Item No.
1	Wasserwanne	Water jacket	02002308
3	Heizkörper	Heating element	02002301
6	Schutzblech	Protection plate	02002321
11	Anschlusskabel m. Stecker	Power cord w. plug	A039896
12	Zugentlastung	Strain relief	016240434
13	Gehäuse	Housing	020023010
14	Bodenplatte	Bottom plate	020023011
15	Fuß, Gummi	Base, rubber	02002307
18	Thermostat, Fühler aussen	Thermostat, external sensor	02002302
19	Kontrolllampe, grün	Green indicator light	02002305
20	Knebel	Knob	02002306
21	Hauptschalter, rot	Main switch, red	A01204069
22	Blende	Panel	02002309
24	Sicherheitsthermostat	Safety thermostat	02002303
25	GN Behälter, 1/2, 150mm, 9,5 L	GN container, 1/2, 150mm, 9,5 L	A120620
26	Deckel 1/2GN, mit Löffelaussparung	Lid 1/2GN, with spoon recess	A120626
o.Abb./no pic.	Eiereinsatz 1/3GN	Egg insert 1/3GN for bain marie	200250