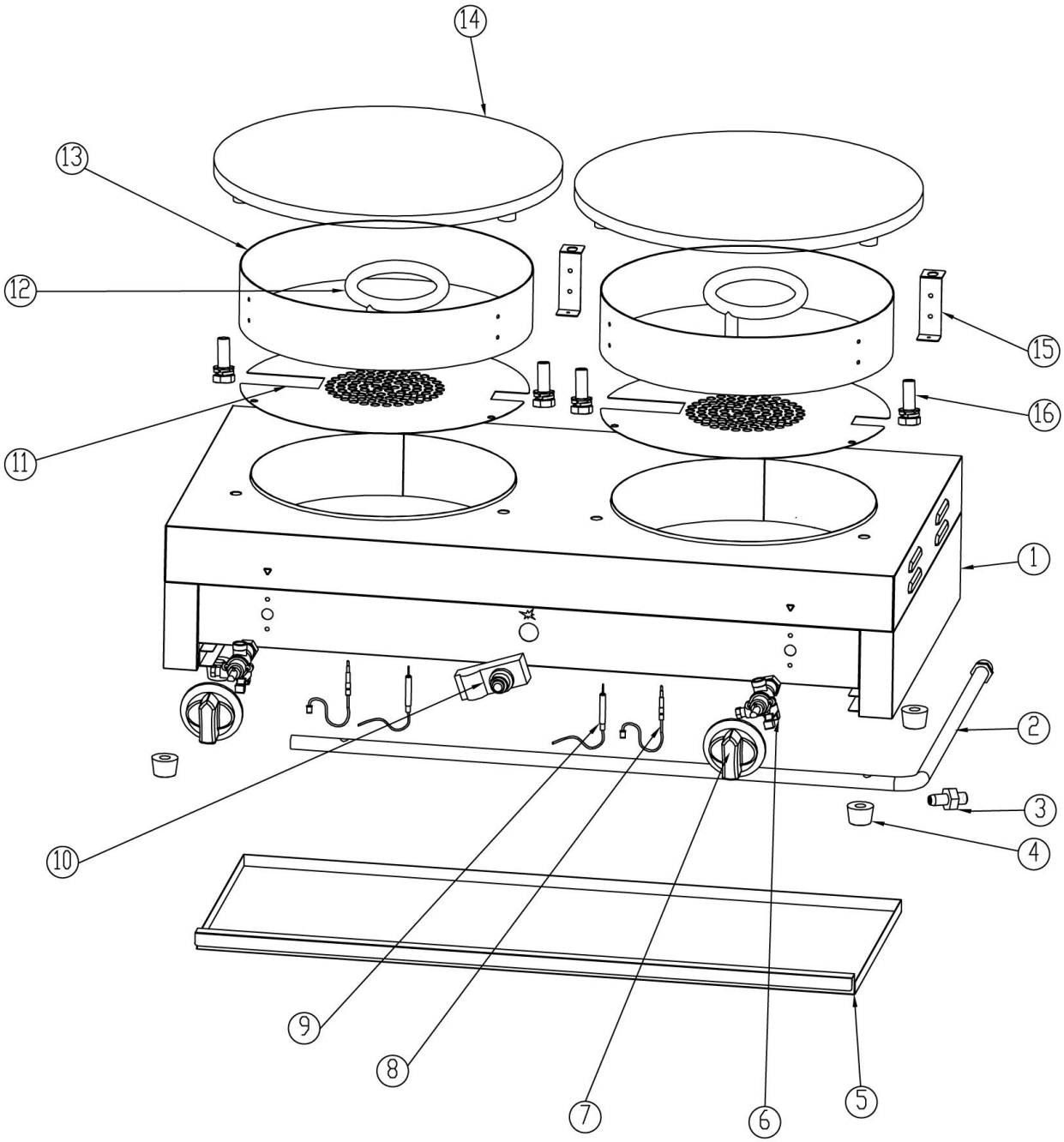

Bartscher	Crêpe-Backgerät 2CP400G Artikel-Nr.: 1043623	Explosionszeichnung 30.01.2024	Seite 1/2

Pos.	Artikelbeschreibung	Description of item	Artikel Nr./Item No.
1	Gehäuse	Housing	Auf Anfrage/on request
2	Gasrampe	Gas ramp	E0104362302
3	Druckmessstutzen	Pressure measurement nozzle	E0104361303
4	Fuß	Base	E0104361304
5	Blech	Tray	Auf Anfrage/on request
6	Gashahn	Valve	E0104361306
7	Knebel	Knob	E0104361307
8	Thermoelement	Thermocouple	E0104361308
9	Zündkerze m. Kabel	Ignition w. cable	E0104361309
10	Piezozünder	Piezo ignition	E0104362310
11	Boden	Bottom	Auf Anfrage/on request
12	Brenner	Burner	E0104361312
13	Isolierung	Insulation	Auf Anfrage/on request
14	Backplatte	Baking plate	010444612
15	Befestigung	Fixing	Auf Anfrage/on request
16	Düse G30 0,80mm	Nozzle G30 0,80mm	E0104361316080
16_2	Düse G30 0,85mm	Nozzle G30 0,85mm	E0104361316085
16_3	Düse G30 0,91mm	Nozzle G30 0,91mm	E0104361316091
16_4	Düse G20 1,45mm	Nozzle G20 1,445mm	E01043613161445