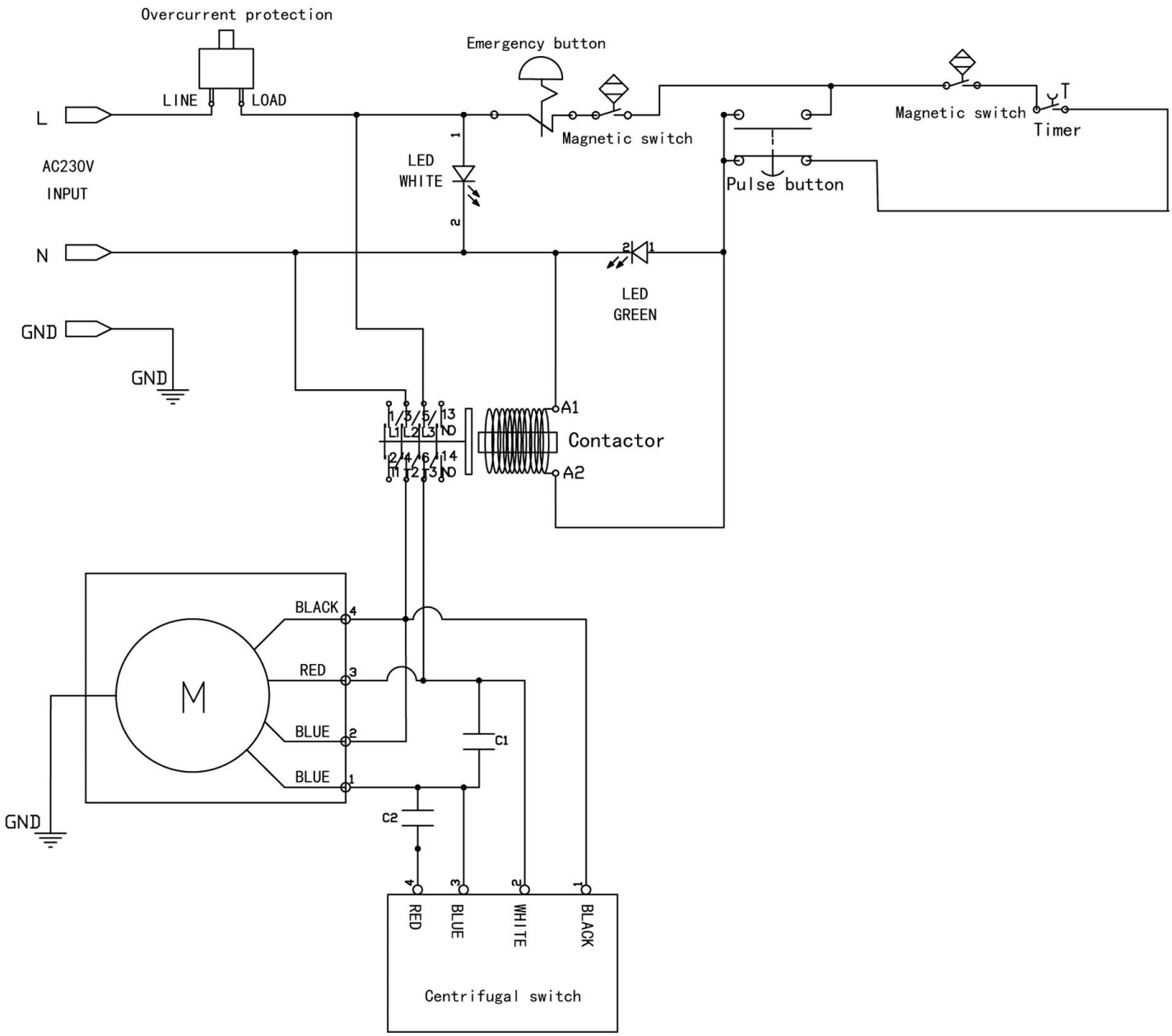

Bartscher	Kartoffelschälmaschine 10 KG Artikel: 120198	Schaltplan Datum 27.09.2023	Seite 1/1